Art.-Nr. 565180

Downlight
COB 130 Max, 18,5 W, 3000 K, Weiß



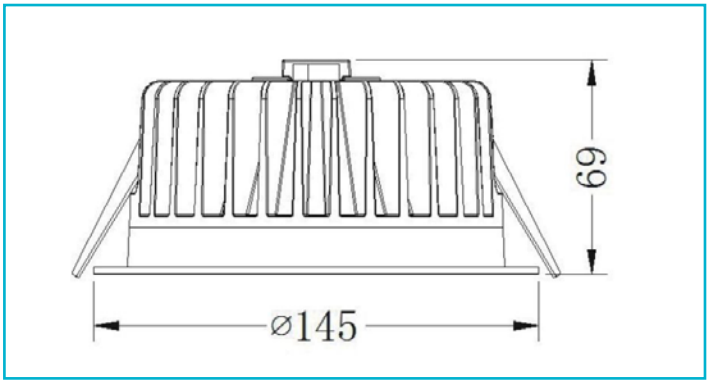

Besonderheiten

- Stecker am Leuchtengehäuse
- inkl. Streuscheiben [klar / satiniert]

Gehäusematerial	Aluminium
Gehäusefarbe	Verkehrsweiß RAL 9016 || Weiß
Material Lichtaustritt	Kunststoff
Montageart	Einbaumontage
Montageort	Innen
Montagefläche	Deckenmontage
Schutzklasse	III / Schutzkleinspannung
Betriebsart	Stromkonstant
Leistungsaufnahme	18,5 W
Leistungsaufnahme Bereitschaftsmodus	0,5 W
Eingangsspannung	34,8 V/DC
Bemessungsstrom	500 mA
Netzgerät inkl.	Nein
Anschlussleitung Sekundär	Ja
Leitungslänge Sekundär	0,2 m
Dimmbar	Ja
Ansteuerung	Dimmbar über optionales Netzgerät
Bewegungsmelder	Nein
Lichtquelle	LED, Lichtquelle nicht wechselbar
Farbtemperatur	3000 K
Farbkonsistenz	3 SDCM
Farbkonsistenz Lichtquelle	3 SDCM

Farbwiedergabe (Ra)	90
Bemessungslichtstrom	1360 lm
Lichtausbeute	73,5 lm/W
Abstrahlwinkel	60 Grad
UGR	25
120°/Verteilungscharakteristik	DLS
Lichtaustrittsflächen	1
Lichtcharakteristik	Direkt
Lichtrichtung	Unten
Höhe	69 mm
Durchmesser	145 mm
Produktmaß Einbautiefe	69 mm
Ausschnittsmaß Durchmesser	130 mm
Artikelgewicht	546 g
Arbeitstemperatur	-5 bis 40 °C
Lagertemperatur	-10 bis 60 °C
IP Schutzart	IP 20
Lebensdauer L70 / B50	40000 h
Schaltzyklen	100000
Energieverbrauch	20 kWh/1000h
EEI	G
Garantie (Jahre)	5

CC IP20

Deko-Light Elektronik-Vertriebs GmbH
Auf der Hub 2 | D-76307 Karlsbad
www.deko-light.com
deko@deko-light.com

Art.-Nr. 565180

Downlight
COB 130 Max, 18,5 W, 3000 K, Weiß

