Art.-Nr. 862166

Netzgerät (CV, DC)
BASIC, CV, Q8H-24-100 W



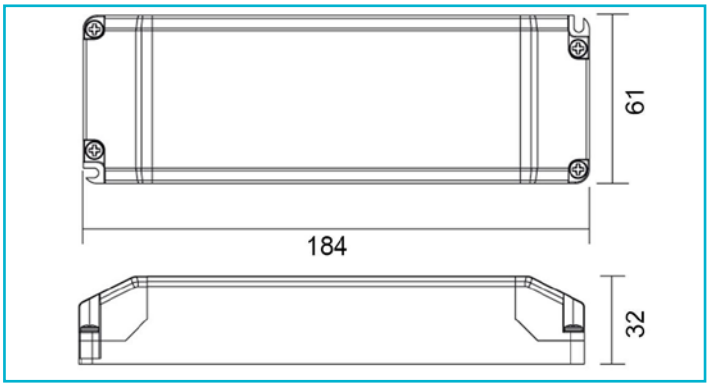

Besonderheiten

- flimmerfrei
- kurzschluss- und überlastungsfest
- Überhitzungsschutz

Gehäusematerial	Kunststoff
Gehäusefarbe	Schwarz
Funktionen	Kurzschlussfest, Lampenbetriebsgerät 110, Möbeleinbau, Schutzkleinspannung, Überlastungsschutz, Übertemperaturschutz
Betriebsart	Spannungskonstant
Schutzklasse	II / Schutzisolierung
Eingangsspannung	220-240 V/AC 50 / 60 Hz
Leistung	100 W
Ausgangsspannung	24 V/DC
Ausgangsstrom	0-4200 mA
Leistungsfaktor	0,95
Max. Anzahl je LS B10	3
Max. Anzahl je LS B16	5
Max. Anzahl je LS C10	7
Max. Anzahl je LS C16	11
Einschaltstrom max.	50 A / 300 µs
kapazitive Last	724,2 nF
Referenzpunkt tc	85 °C
Arbeitstemperatur	-20 bis 50 °C
Lagertemperatur	-20 bis 50 °C
IP Schutzart	IP 20
Lebensdauer	30000 h
Länge	184 mm
Breite	61 mm
Höhe	32 mm
Artikelgewicht	326 g
Garantie (Jahre)	5

CV | 110 | SELV | IP20 | 1 CH

Deko-Light Elektronik-Vertriebs GmbH
Auf der Hub 2 | D-76307 Karlsbad
www.deko-light.com
deko@deko-light.com