Art.-Nr. 731059

Wandaufbauleuchte
Facado A, 1x max. 20 W E27, Anthrazit

IP54



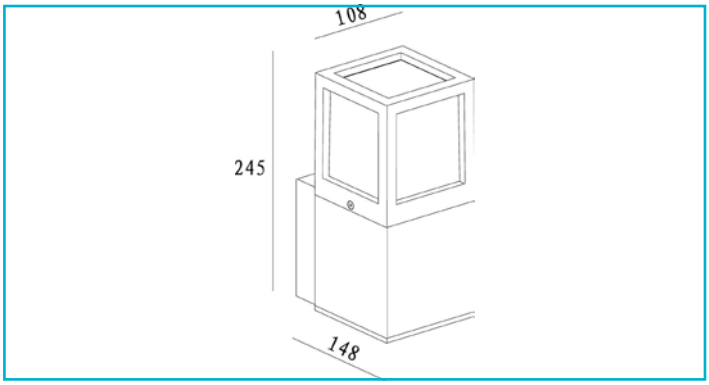

Besonderheiten

- Sockel L x B x H: 120 x 90 x 35 mm

Gehäusematerial	Aluminium		
Gehäusefarbe	Dunkelgrau	**Lichtaustrittsflächen**	4
Material Lichtaustritt	Kunststoff	**Lichtcharakteristik**	Direkt
Montageart	Aufbaumontage	**Lichtrichtung**	Seite
Montageort	Außen		
Montagefläche	Wandmontage	**Länge**	243 mm
UV-Beständigkeit	Ja	**Breite**	110 mm
		Höhe	150 mm
Schutzklasse	I / Schutzerdung	**Sockellänge**	120 mm
max. Leistung	1x max. 20 W	**Sockel L x B x H**	120 x 90 x 35 mm
Eingangsspannung	220-240 V/AC 50 / 60 Hz	**Sockelbreite**	90 mm
Fassung / Sockel	E27	**Sockelhöhe**	35 mm
Anzahl Sockel	1 STK	**Artikelgewicht**	1467 g
Dimmbar	Ja		
Ansteuerung	Dimmbar über optionales Leuchtmittel	**Arbeitstemperatur**	-20 bis 40 °C
		Lagertemperatur	-10 bis 60 °C
Bewegungsmelder	Nein	**IP Schutzart**	IP 54
Ausführung	Ohne Leuchtmittel	**Garantie (Jahre)**	5

IP54 E27

Deko-Light Elektronik-Vertriebs GmbH
Auf der Hub 2 | D-76307 Karlsbad
www.deko-light.com
deko@deko-light.com