Art.-Nr. 707116

3-Phasen-Spot
Lucea 10 CCT, Tilt, 10 W, DIM, 3000/4000 K, Weiß

DEKOLIGHT

CCT | Phase | Ra>90 | SDCM<5



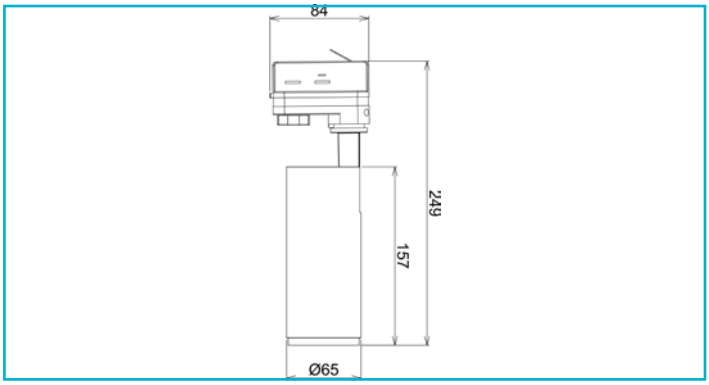

Für das 3-Phasen 230V Stromschienensystem bieten wir Spots der LUCEA-Serie an. In der Version als 3-Phasenspot gibt es sie mit 10, 15, 20, 30 W und ermöglicht damit eine maximale Lichtleistung von bis zu 2.900 Lumen. Über optionale Linsen lassen sich die einzelnen Modelle in ihrem Abstrahlwinkel verengen oder erweitern. Für alle Varianten steht zudem eine Torblende als optionales Zubehör zur Verfügung, um die Leuchten auch im gewerblichen und industriellen Umfeld flexibel einsetzen zu können.

Besonderheiten

- inkl. schwarzem Reflektor-Ring
- mit umfangreichen Zubehör individualisierbar
- Lichtfarbe in zwei Stufen einstellbar

Gehäusematerial	Aluminium
Gehäusefarbe	Verkehrsweiß RAL 9016 || Weiß
Material Lichtaustritt	PMMA
Anwendungsbereich	Repräsentative Zonen mit Publikumsverkehr, Innen- und Außenbereiche zur Hervorhebung von architektonischen Details oder Objekten, Wegebereiche im Innenbereich, Arbeitsplätze und Konferenzbereiche, teils mit Bildschirmarbeitsplätzen, Verkaufsräume und - Flächen für Waren und Dienstleitungen mit Publikumsverkehr, Wohnbereiche im Privatbereich, Heim-Arbeitsbereiche mit geringeren Anforderungen, Restaurants, Bistros, Hotelzimmer, Lobbys, Hotelflure, Speisesäle mit Publikumsverkehr, Verkaufs- und Ausstellungsflächen (temporär oder fest)
Halogenfrei	Nein
Montageart	Aufbaumontage
Montageort	Innen
Montagefläche	Deckenmontage
Funktionen	Phasenschalter
Schutzklasse	I / Schutzerdung
Leistungsaufnahme	10 W
Leistungsaufnahme Bereitschaftsmodus	0,5 W
Eingangsspannung	220-240 V/AC 50 / 60 Hz

Netzgerät inkl.	Ja
Dimmbar	Ja
Ansteuerung	Phasenanschnittsdimmer, Phasenabschnittsdimmer
Bewegungsmelder	Nein
Lichtquelle	LED, Lichtquelle wechselbar TC
Lichtfarbe	Neutralweiß/Warmweiß
Farbtemperatur	3000/4000 K
Farbkonsistenz	5 SDCM
Farbkonsistenz Lichtquelle	5 SDCM
Farbwiedergabe (Ra)	90
Bemessungslichtstrom	930/1000 lm
Lichtausbeute	100 lm/W
Abstrahlwinkel	36 Grad
120°/Verteilungscharakteristik	DLS
Schwenkwinkel	90 Grad
Drehwinkel	350 Grad
Lichtaustrittsflächen	1
Lichtcharakteristik	Direkt
Lichtrichtung	Unten
Höhe	249 mm
Durchmesser	65 mm
Artikelgewicht	488 g
Arbeitstemperatur	-20 bis 40 °C
Lagertemperatur	-20 bis 65 °C
IP Schutzart	IP 20
IK Schutzklasse	IK03
Max. Anzahl je LS B10	107 STK
Max. Anzahl je LS B16	172 STK
Max. Anzahl je LS C10	107 STK

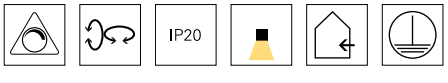

Art.-Nr. 707116

3-Phasen-Spot
Lucea 10 CCT, Tilt, 10 W, DIM, 3000/4000 K, Weiß

Max. Anzahl je LS C16	172 STK
Lebensdauer L70 / B50	50000 h
Schaltzyklen	100000
Energieverbrauch	10 kWh/1000h
Energieeffizienzklasse Lichtquelle	Dieses Produkt enthält eine Lichtquelle der Energieeffizienzklasse E.
Garantie (Jahre)	5

