Art.-Nr. 565748

Downlight
Acrux Pro 82, 9 W, DIM, 2700/3000/4000 K, Schwarz

DEKOLIGHT

CCT | IK05 | IP54 | Ra>90 | UGR<19



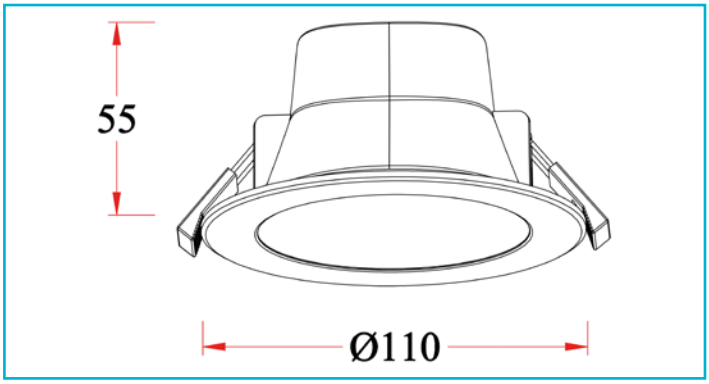

Besonderheiten

- Durchgangsverdrahtung möglich
- integriertes Netzgerät für 230V-Direktanschluss
- spritzwassergeschützt [nach unten im eingebauten Zustand]
- Lichtfarbe in drei Stufen einstellbar
- Leistung in 3 Stufen einstellbar (nur Ø 120 / 145 / 190)
- BEG förderfähig

Gehäusematerial	Aluminium, PA - Polyamid
Gehäusefarbe	Tiefschwarz RAL 9005 || Schwarz
Oberflächenstruktur	Glänzend
Material Lichtaustritt	PMMA
Farbe Lichtaustritt	Weiß
Technische Beschreibung	IP ###Schutzklasse: vorne IP54 hinten IP20
Durchgangsverdrahtung möglich	Ja
Montageart	Einbaumontage
Montageort	Innen
Montagefläche	Deckenmontage
Schutzklasse	II / Schutzisolierung
Leistungsaufnahme	9 W
Eingangsspannung	220-240 V/AC 50 / 60 Hz
Dimmbar	Ja
Ansteuerung	Phasenabschnittsdimmer, Phasenanschnittsdimmer
Bewegungsmelder	Nein
Lichtquelle	LED, Lichtquelle nicht wechselbar
Farbtemperatur	2700/3000/4000 K
Farbkonsistenz	6 SDCM
Farbkonsistenz Lichtquelle	6 SDCM
Farbwiedergabe (Ra)	90
Bemessungslichtstrom	1080/1130/1180 lm
Abstrahlwinkel	100 Grad
UGR	19

Lichtaustrittsflächen	1 STK
Lichtcharakteristik	Direkt
Lichtrichtung	Unten
Höhe	55 mm
Durchmesser	110 mm
Produktmaß Einbautiefe	55 mm
benötigte Einbautiefe	85 mm
Ausschnittsmaß Durchmesser	82-95 mm
Artikelgewicht	126 g
Arbeitstemperatur	-20 bis 45 °C
Lagertemperatur	-20 bis 60 °C
Oberflächentemperatur max.	75 °C
IP Schutzart	IP 20, IP 54
IK Schutzklasse	IK05
Einschaltstrom max.	5 A / 100 µs
Max. Anzahl je LS B10	120 STK
Max. Anzahl je LS B16	190 STK
Max. Anzahl je LS C10	120 STK
Max. Anzahl je LS C16	190 STK
Lebensdauer L70 / B50	50000 h
Lebensdauer L80 / B10	30000 h
Lebensdauer L80 / B50	40000 h
Schaltzyklen	50000 STK
Energieeffizienzklasse Lichtquelle	Dieses Produkt enthält eine Lichtquelle der Energieeffizienzklasse E.
Garantie (Jahre)	5

IP20 | IP54

Deko-Light Elektronik-Vertriebs GmbH
Auf der Hub 2 | D-76307 Karlsbad
www.deko-light.com
deko@deko-light.com

Art.-Nr. 565748

Downlight
Acrux Pro 82, 9 W, DIM, 2700/3000/4000 K, Schwarz

