Art.-Nr. 346033

Akkuleuchte
Kopf Magnetleuchte Miram, 2,2 W, Touch DIM, 3000 K, Hellgrau



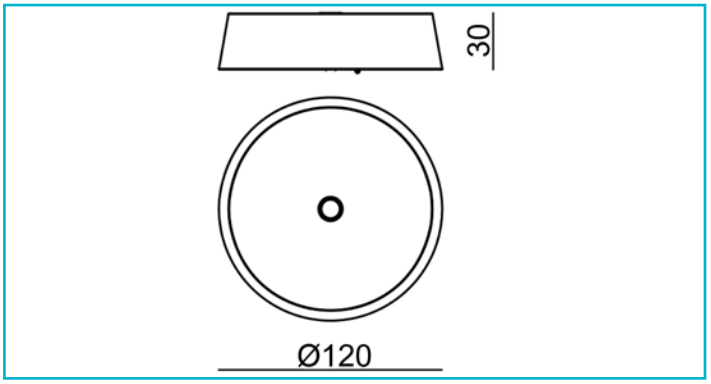

Combine & Shine – mit der MIRAM Serie sind Ihrer Kreativität fortan keine Grenzen mehr gesetzt. Kombinieren Sie einfach nach Belieben den Leuchtenkopf in Ihrer Lieblingsfarbe mit wahlweise einem Standfuß, einer Wandhalterung oder einer Pendelbefestigung Ihrer Wahl. So schaffen Sie im Handumdrehen Ihre ganz individuelle Leuchte und können sie jederzeit ohne Werkzeug neu kombinieren. Flexibel, einfach, schick – das ist MIRAM Combine & Shine.

Gehäusematerial	Aluminium
Gehäusefarbe	Grau Pantone 422C || Hellgrau
Material Lichtaustritt	Kunststoff
Anwendungsbereich	Ungeschützte Außenbereiche begehbar, nicht befahrbar, Repräsentative Zonen mit Publikumsverkehr, Wohnbereiche im Privatbereich
Montageort	Innen
Funktionen	Nightsaver
Schutzklasse	III / Schutzkleinspannung
Betriebsart	Spannungskonstant
Leistungsaufnahme	2,2 W
Eingangsspannung	3,7 V/DC
Netzgerät inkl.	Nein
Dimmbar	Ja
Ansteuerung	Touch-Sensor
Bewegungsmelder	Nein
Akku/Batterie betrieben	Ja
Akku/Batterie enthalten	Ja
Akku-/Batterieanzahl	1 STK
Akku-/Batterietyp	Li-Ion Akku Typ 18650
Akku-/Batteriekapazität	4400 mAh
Akku-/Batteriespannung	3,7 V/DC
Akkuladezeit	5-7 h
Akkulaufzeit	12 h

Lichtquelle	LED, Lichtquelle nicht wechselbar
Lichtfarbe	Warmweiß (WW)
Farbtemperatur	3000 K
Farbkonsistenz	6 SDCM
Farbkonsistenz Lichtquelle	6 SDCM
Farbwiedergabe (Ra)	80
Bemessungslichtstrom	196 lm
Lichtausbeute	89,1 lm/W
Abstrahlwinkel	47 Grad
Lichtverteilung	Asymmetrisch
120°/Verteilungscharakteristik	DLS
Lichtaustrittsflächen	1
Lichtcharakteristik	Direkt
Lichtrichtung	Unten
Höhe	30 mm
Durchmesser	120 mm
Artikelgewicht	355 g
Arbeitstemperatur	-20 bis 45 °C
Lagertemperatur	-40 bis 60 °C
IP Schutzart	IP 54
Lebensdauer L70 / B50	30000 h
Schaltzyklen	15000
Energieverbrauch	3 kWh/1000h
Garantie (Jahre)	2

Art.-Nr. 346033

Akkuleuchte
Kopf Magnetleuchte Miram, 2,2 W, Touch DIM, 3000 K, Hellgrau

