Art.-Nr. 565248

Downlight
LED Panel 8, 8 W, RGB+3000 K, Weiß



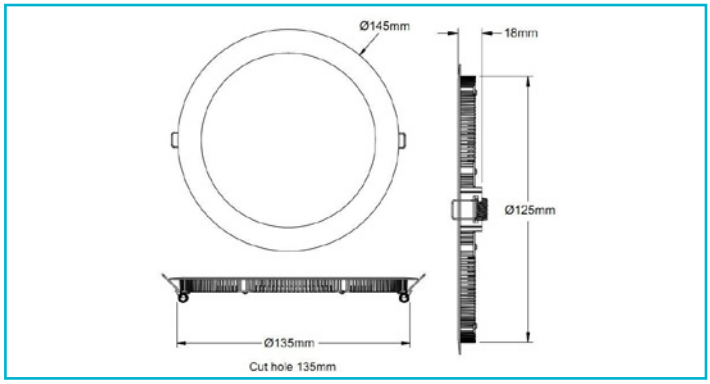

Besonderheiten

- individuell mit Netzgerät kombinierbar [exkl.]
- geeignet für 24 V Farbsteuerungen

Gehäusematerial	Aluminium
Gehäusefarbe	Signalweiß RAL 9003 || Weiß
Material Lichtaustritt	Kunststoff
Montageart	Einbaumontage
Montageort	Innen
Montagefläche	Deckenmontage
Funktionen	HCL
Schutzklasse	III / Schutzkleinspannung
Betriebsart	Spannungskonstant
Leistungsaufnahme	8 W
Leistungsaufnahme Bereitschaftsmodus	0,5 W
Eingangsspannung	24 V/DC
Netzgerät inkl.	Nein
Anschlussleitung Sekundär	Ja
Dimmbar	Ja
Ansteuerung	Dimmbar über optionalen Controller
Bewegungsmelder	Nein
Lichtquelle	LED, Lichtquelle nicht wechselbar
Farbtemperatur	3000 K
Farbkonsistenz	6 SDCM
Farbkonsistenz Lichtquelle	6 SDCM
Farbwiedergabe (Ra)	80
Bemessungslichtstrom	140 lm
Lichtausbeute	17,5 lm/W
Abstrahlwinkel	115 Grad
Lichtverteilung	Symmetrisch
120°/Verteilungscharakteristik	DLS
Lichtaustrittsflächen	1
Lichtcharakteristik	Direkt
Lichtrichtung	Unten
Höhe	18 mm
Durchmesser	145 mm
Produktmaß Einbautiefe	18 mm
Ausschnittsmaß Durchmesser	135 mm
Artikelgewicht	200 g
Arbeitstemperatur	-5 bis 40 °C
Lagertemperatur	-10 bis 40 °C
IP Schutzart	IP 20
Lebensdauer L70 / B50	30000 h
Schaltzyklen	15000
Energieverbrauch	8 kWh/1000h
EEI	G
Garantie (Jahre)	5

CV | IP20 | 4 CH

Deko-Light Elektronik-Vertriebs GmbH
Auf der Hub 2 | D-76307 Karlsbad
www.deko-light.com
deko@deko-light.com

Art.-Nr. 565248

Downlight
LED Panel 8, 8 W, RGB+3000 K, Weiß

