Art.-Nr. 565753

Downlight
Acrux Pro 190, 30 W, DIM, 2700/3000/4000 K, Weiß



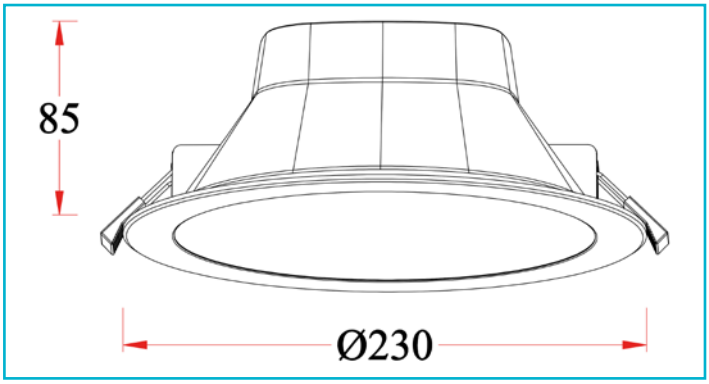

Besonderheiten

- Durchgangsverdrahtung möglich
- integriertes Netzgerät für 230V-Direktanschluss
- spritzwassergeschützt [nach unten im eingebauten Zustand]
- Lichtfarbe in drei Stufen einstellbar
- Leistung in 3 Stufen einstellbar (nur Ø 120 / 145 / 190)
- BEG förderfähig

Gehäusematerial	Aluminium, PA - Polyamid
Gehäusefarbe	Verkehrsweiß RAL 9016 || Weiß
Oberflächenstruktur	Glänzend
Material Lichtaustritt	PMMA
Farbe Lichtaustritt	Weiß
Technische Beschreibung	IP ###Schutzklasse: vorne IP54 hinten IP20 18W / 2160 lm / 2700 K 18W / 2340 lm / 3000 K 18W / 2250 lm / 4000 K 24W / 2880 lm / 2700 K 24W / 3120 lm / 3000 K 24W / 3000 lm / 4000 K 30W / 3600 lm / 2700 K 30W / 3900 lm / 3000 K 30W / 3750 lm / 4000 K
Durchgangsverdrahtung möglich	Ja
Montageart	Einbaumontage
Montageort	Innen
Montagefläche	Deckenmontage
Schutzklasse	II / Schutzisolierung
Leistung wählbar	18 W, 24 W, 30 W
Eingangsspannung	220-240 V/AC 50 / 60 Hz
Dimmbar	Ja
Ansteuerung	Phasenabschnittsdimmer, Phasenanschnittsdimmer
Bewegungsmelder	Nein

Lichtquelle	LED, Lichtquelle nicht wechselbar
Farbtemperatur	2700/3000/4000 K
Farbkonsistenz	6 SDCM
Farbkonsistenz Lichtquelle	6 SDCM
Farbwiedergabe (Ra)	90
Bemessungslichtstrom	3600/3900/3750 lm
Abstrahlwinkel	100 Grad
UGR	19
Lichtaustrittsflächen	1 STK
Lichtcharakteristik	Direkt
Lichtrichtung	Unten
Höhe	85 mm
Durchmesser	230 mm
Produktmaß Einbautiefe	85 mm
benötigte Einbautiefe	115 mm
Ausschnittsmaß Durchmesser	190-205 mm
Artikelgewicht	477 g
Arbeitstemperatur	-20 bis 45 °C
Lagertemperatur	-20 bis 60 °C
Oberflächentemperatur max.	75 °C
IP Schutzart	IP 20, IP 54
IK Schutzklasse	IK05
Einschaltstrom max.	5 A / 100 µs
Max. Anzahl je LS B10	35 STK
Max. Anzahl je LS B16	56 STK
Max. Anzahl je LS C10	35 STK
Max. Anzahl je LS C16	56 STK
Lebensdauer L70 / B50	50000 h
Lebensdauer L80 / B10	30000 h
Lebensdauer L80 / B50	40000 h

Art.-Nr. 565753

Downlight
Acrux Pro 190, 30 W, DIM, 2700/3000/4000 K, Weiß

Schaltzyklen	50000 STK		
Energieeffizienzklasse Lichtquelle	Dieses Produkt enthält eine Lichtquelle der Energieeffizienzklasse D.	**Garantie (Jahre)**	5

