Art.-Nr. 732138

Hallenstrahler
Aludra, 100 W, 5000 K, Schwarz



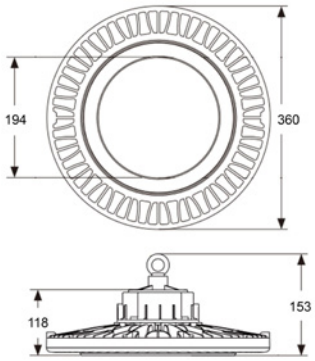

Ob im Hochregallager, in großen Verkaufsbereichen oder auf weitläufigen Präsentationsflächen – die Pendelleuchten der ALUDRA-Serie präsentieren sich als universelle Hallentiefstrahler für den Einsatz in großer Höhe. Dank ihres hohen Lichtstroms, dem breiten Abstrahlwinkel sowie IK10 Schlagfestigkeitsklasse setzen die ALUDRA-Leuchten große Flächen sicher und zuverlässig ins funktionale Licht.

Besonderheiten

- inkl. 3m Anschlusskabel
- hohe Schlagfestigkeit
- Hohe Lichtstärke

Gehäusematerial	Aluminium
Gehäusefarbe	Schwarz
Anwendungsbereich	Arbeits- und Lagerbereiche mit erhöhter Staub-, Spritzwasser- und Stoßbelastung, sowie größeren Temperaturschwankungen, Verkaufsräume und -Flächen für Waren und Dienstleitungen mit Publikumsverkehr
Montageart	Aufbaumontage
Montageort	Außen
Montagefläche	Deckenmontage
Schutzklasse	I / Schutzerdung
Leistungsaufnahme	100 W
Eingangsspannung	220-240 V/AC 50 / 60 Hz
Netzgerät inkl.	Ja
Anschlussleitung Primär	Ja
Leitungsende Primär	Mit freien Litzen-/ Leitungsenden
Leitungslänge Primär	3 m
Dimmbar	Nein
Bewegungsmelder	Nein
Lichtquelle	LED, Lichtquelle nicht wechselbar

Farbtemperatur	5000 K
Farbkonsistenz	6 SDCM
Farbkonsistenz Lichtquelle	6 SDCM
Farbwiedergabe (Ra)	80
Bemessungslichtstrom	15030 lm
Lichtausbeute	150,3 lm/W
Abstrahlwinkel	120 Grad
120°/Verteilungscharakteristik	DLS
Lichtaustrittsflächen	1
Lichtcharakteristik	Direkt
Lichtrichtung	Unten
Höhe	153 mm
Durchmesser	360 mm
Arbeitstemperatur	-20 bis 50 °C
Lagertemperatur	-10 bis 60 °C
IP Schutzart	IP 65
IK Schutzklasse	IK10
Lebensdauer L70 / B50	50000 h
Schaltzyklen	25000
Energieverbrauch	100 kWh/1000h
EEI	G
Garantie (Jahre)	5

Art.-Nr. 732138

Hallenstrahler
Aludra, 100 W, 5000 K, Schwarz

