Art.-Nr. 565750

Downlight
Acrux Pro 120, 15 W, DIM, 2700/3000/4000 K, Schwarz



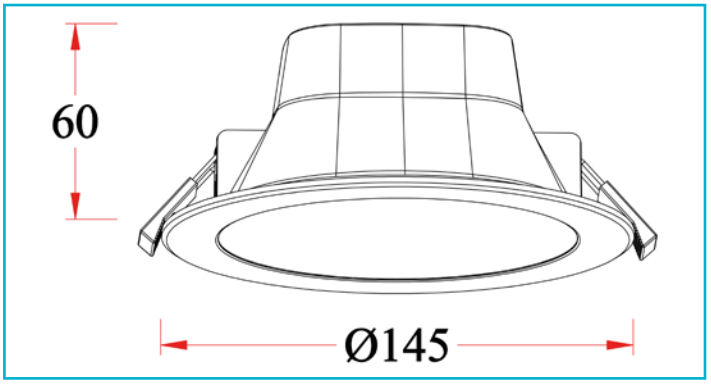

Besonderheiten

- Durchgangsverdrahtung möglich
- integriertes Netzgerät für 230V-Direktanschluss
- spritzwassergeschützt [nach unten im eingebauten Zustand]
- Lichtfarbe in drei Stufen einstellbar
- Leistung in 3 Stufen einstellbar (nur Ø 120 / 145 / 190)
- BEG förderfähig

Gehäusematerial	Aluminium, PA - Polyamid
Gehäusefarbe	Tiefschwarz RAL 9005 || Schwarz
Oberflächenstruktur	Glänzend
Material Lichtaustritt	PMMA
Farbe Lichtaustritt	Weiß
Technische Beschreibung	IP ###Schutzklasse: vorne IP54 hinten IP20 9W / 1080 lm / 2700 K 9W / 1170 lm / 3000 K 9W / 1125 lm / 4000 K 12W / 1440 lm / 2700 K 12W / 1560 lm / 3000 K 12W / 1500 lm / 4000 K 15W / 1800 lm / 2700 K 15W / 1950 lm / 3000 K 15W / 1875 lm / 4000 K
Durchgangsverdrahtung möglich	Ja
Montageart	Einbaumontage
Montageort	Innen
Montagefläche	Deckenmontage
Schutzklasse	II / Schutzisolierung
Leistung wählbar	9 W, 12 W, 15 W
Eingangsspannung	220-240 V/AC 50 / 60 Hz
Dimmbar	Ja
Ansteuerung	Phasenabschnittsdimmer, Phasenanschnittsdimmer
Bewegungsmelder	Nein

Lichtquelle	LED, Lichtquelle nicht wechselbar
Farbtemperatur	2700/3000/4000 K
Farbkonsistenz	6 SDCM
Farbkonsistenz Lichtquelle	6 SDCM
Farbwiedergabe (Ra)	90
Bemessungslichtstrom	1800/1950/1875 lm
Abstrahlwinkel	100 Grad
UGR	19
Lichtaustrittsflächen	1 STK
Lichtcharakteristik	Direkt
Lichtrichtung	Unten
Höhe	60 mm
Durchmesser	145 mm
Produktmaß Einbautiefe	60 mm
benötigte Einbautiefe	90 mm
Ausschnittsmaß Durchmesser	120-130 mm
Artikelgewicht	206 g
Arbeitstemperatur	-20 bis 45 °C
Lagertemperatur	-20 bis 60 °C
Oberflächentemperatur max.	75 °C
IP Schutzart	IP 20, IP 54
IK Schutzklasse	IK05
Einschaltstrom max.	5 A / 100 µs
Max. Anzahl je LS B10	70 STK
Max. Anzahl je LS B16	110 STK
Max. Anzahl je LS C10	70 STK
Max. Anzahl je LS C16	110 STK
Lebensdauer L70 / B50	50000 h
Lebensdauer L80 / B10	30000 h
Lebensdauer L80 / B50	40000 h

Art.-Nr. 565750

Downlight
Acrux Pro 120, 15 W, DIM, 2700/3000/4000 K, Schwarz

Schaltzyklen	50000 STK		
Energieeffizienzklasse Lichtquelle	Dieses Produkt enthält eine Lichtquelle der Energieeffizienzklasse D.	**Garantie (Jahre)**	5

