Art.-Nr. 348168

Deckenaufbauleuchte
Lucea 30 CCT, Tilt, 30 W, DIM, 3000/4000 K, Schwarz

DEKOLIGHT

CCT | Ra>90 | SDCM<5



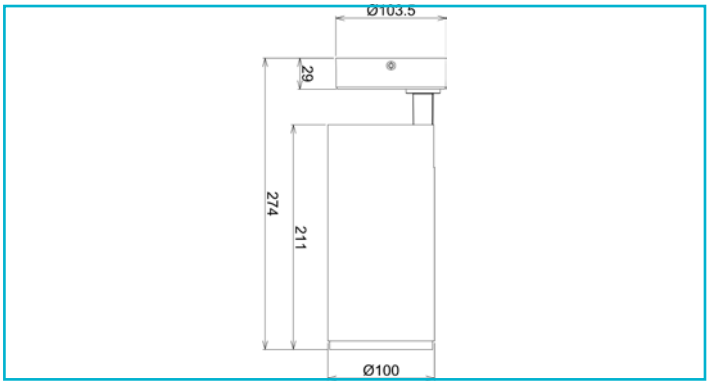

Die Deckenleuchten der LUCEA-Serie mit CCT sind in den Leistungsstufen 10, 15, 20 und 30 Watt erhältlich. Sie bieten je nach Ausführung bis zu 2.900 Lumen Lichtleistung. Durch den Tausch von optional erhältlichen Linsen, lässt sich der Abstrahlwinkel verengen oder erweitern. Über einen CCT-Switch lässt sich die Farbtemperatur in 2 Stufen einstellen.

Besonderheiten

- inkl. schwarzem Reflektor-Ring
- mit umfangreichen Zubehör individualisierbar
- Lichtfarbe in zwei Stufen einstellbar

Gehäusematerial	Aluminium
Gehäusefarbe	Tiefschwarz RAL 9005 || Schwarz
Material Lichtaustritt	PMMA
Anwendungsbereich	Repräsentative Zonen mit Publikumsverkehr, Innen- und Außenbereiche zur Hervorhebung von architektonischen Details oder Objekten, Wegebereiche im Innenbereich, Arbeitsplätze und Konferenzbereiche, teils mit Bildschirmarbeitsplätzen, Verkaufsräume und - Flächen für Waren und Dienstleitungen mit Publikumsverkehr, Wohnbereiche im Privatbereich, Heim-Arbeitsbereiche mit geringeren Anforderungen, Restaurants, Bistros, Hotelzimmer, Lobbys, Hotelflure, Speisesäle mit Publikumsverkehr
Halogenfrei	Nein
Montageart	Aufbaumontage
Montageort	Innen
Montagefläche	Deckenmontage
Schutzklasse	I / Schutzerdung
Leistungsaufnahme	30 W
Leistungsaufnahme Bereitschaftsmodus	0,5 W
Eingangsspannung	220-240 V/AC 50 / 60 Hz
Netzgerät inkl.	Ja
Dimmbar	Ja

Ansteuerung	Phasenanschnittsdimmer, Phasenabschnittsdimmer
Bewegungsmelder	Nein
Lichtquelle	LED, Lichtquelle wechselbar TC
Farbtemperatur	3000/4000 K
Farbkonsistenz	5 SDCM
Farbkonsistenz Lichtquelle	5 SDCM
Farbwiedergabe (Ra)	90
Bemessungslichtstrom	2700/2900 lm
Lichtausbeute	96,7 lm/W
Abstrahlwinkel	36 Grad
UGR	13
120°/Verteilungscharakteristik	DLS
Schwenkwinkel	90 Grad
Drehwinkel	350 Grad
Lichtaustrittsflächen	1
Lichtcharakteristik	Direkt
Lichtrichtung	Unten
Höhe	274 mm
Durchmesser	100 mm
Arbeitstemperatur	-20 bis 40 °C
Lagertemperatur	-20 bis 65 °C
IP Schutzart	IP 20
IK Schutzklasse	IK03
Max. Anzahl je LS B10	34 STK
Max. Anzahl je LS B16	54 STK
Max. Anzahl je LS C10	34 STK
Max. Anzahl je LS C16	54 STK
Lebensdauer L70 / B50	50000 h
Schaltzyklen	100000

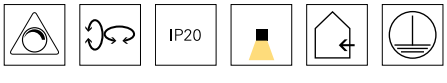

Art.-Nr. 348168

Deckenaufbauleuchte
Lucea 30 CCT, Tilt, 30 W, DIM, 3000/4000 K, Schwarz

Energieverbrauch	30 kWh/1000h		
Energieeffizienzklasse Lichtquelle	Dieses Produkt enthält eine Lichtquelle der Energieeffizienzklasse F.	**Garantie (Jahre)**	5

