Art.-Nr. 565553

Einbaustrahler
Tarvos 100, 10,5 W, 4000 K, 15 Grad, Schwarz



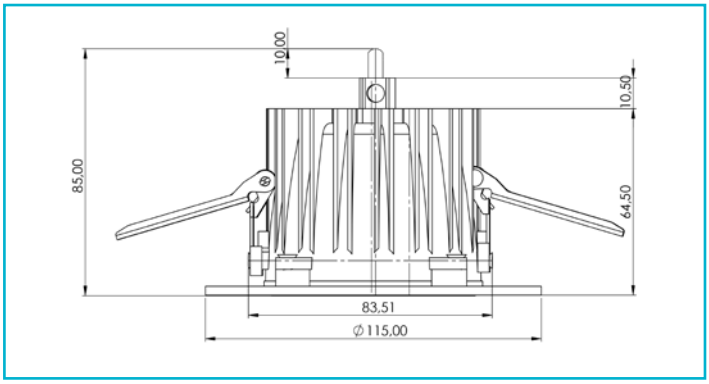

Besonderheiten

- Durchgangsverdrahtung möglich
- sehr hohe Farbwiedergabe
- hohe Effizienz und Lebensdauer
- notstromfähig
- inkl. Netzgerät und 230V Direktanschluss

Gehäusematerial	Aluminium
Gehäusefarbe	Tiefschwarz RAL 9005 || Schwarz
Material Lichtaustritt	Polycarbonat - PC
Durchgangsverdrahtung möglich	Ja
Montageart	Einbaumontage
Montageort	Innen
Montagefläche	Deckenmontage
Funktionen	Notstromfähig
Schutzklasse	I / Schutzerdung
Schutzklasse Leuchte	III / Schutzkleinspannung
Schutzklasse Netzstecker	I / Schutzerdung
Leistungsaufnahme	10,8 W
Leistungsaufnahme Bereitschaftsmodus	0 W
Eingangsspannung	220-240 V/AC 50 / 60 Hz
Dimmbar	Nein
Bewegungsmelder	Nein
Spannungsbereich Notbeleuchtung	176-276 V/DC
EOFI	88 %
Lichtquelle	LED, Lichtquelle wechselbar TC
Farbtemperatur	4000 K
Farbkonsistenz	3 SDCM
Farbkonsistenz Lichtquelle	2 SDCM
Farbwiedergabe (Ra)	90
Bemessungslichtstrom	1360 lm
Lichtausbeute	126 lm/W
Abstrahlwinkel	15 Grad
UGR	19
Lichtaustrittsflächen	1 STK

Lichtcharakteristik	Direkt
Lichtrichtung	Unten
Höhe	85 mm
Durchmesser	115 mm
Produktmaß Einbautiefe	72 mm
benötigte Einbautiefe	117 mm
Ausschnittsmaß Durchmesser	100 mm
Artikelgewicht	434 g
Arbeitstemperatur	-20 bis 50 °C
Lagertemperatur	-40 bis 80 °C
Oberflächentemperatur max.	80 °C
IP Schutzart	IP 20
IK Schutzklasse	IK05
Einschaltstrom max.	14,3 A / 234 µs
Max. Anzahl je LS B10	31 STK
Max. Anzahl je LS B16	49 STK
Max. Anzahl je LS C10	51 STK
Max. Anzahl je LS C16	83 STK
Lebensdauer L70 / B50	180000 h
Lebensdauer L80 / B10	120000 h
Lebensdauer L80 / B50	130000 h
Lebensdauer L90 / B10	50000 h
Lebensdauer L90 / B20	60000 h
Schaltzyklen	50000 STK
Energieverbrauch	11 kWh/1000h
Energieeffizienzklasse Lichtquelle	Dieses Produkt enthält eine Lichtquelle der Energieeffizienzklasse D.
Garantie (Jahre)	5

Art.-Nr. 565553

Einbaustrahler
Tarvos 100, 10,5 W, 4000 K, 15 Grad, Schwarz

