Art.-Nr. 565246

Einbaustrahler
COB 94, 16 W, RGB/3000 K, Silber



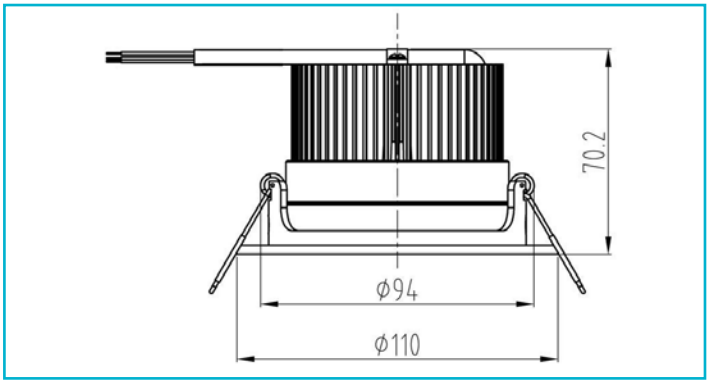

Besonderheiten

- geeignet für 24 V Farbsteuerung
- schwenkbar

Gehäusematerial	Aluminium
Gehäusefarbe	Silber
Oberflächenstruktur	Gebürstet
Material Lichtaustritt	Glas
Oberfläche Lichtaustritt	Satiniert
Montageart	Einbaumontage
Montageort	Innen
Montagefläche	Deckenmontage
Schutzklasse	III / Schutzkleinspannung
Betriebsart	Spannungskonstant
Leistungsaufnahme	16 W
Leistungsaufnahme Bereitschaftsmodus	0,5 W
Eingangsspannung	24 V/DC
Netzgerät inkl.	Nein
Anschlussleitung Sekundär	Ja
Leitungslänge Sekundär	0,24 m
Dimmbar	Ja
Ansteuerung	Dimmbar über optionalen Controller
Bewegungsmelder	Nein
Lichtquelle	LED, Lichtquelle nicht wechselbar
Farbtemperatur	3000 K
Farbkonsistenz	6 SDCM
Farbkonsistenz Lichtquelle	6 SDCM

Farbwiedergabe (Ra)	80
Bemessungslichtstrom	710 lm
Lichtausbeute	44,4 lm/W
Abstrahlwinkel	60 Grad
120°/Verteilungscharakteristik	DLS
Schwenkwinkel	25 Grad
Lichtaustrittsflächen	1
Lichtcharakteristik	Direkt
Lichtrichtung	Unten
Höhe	70 mm
Durchmesser	110 mm
Produktmaß Einbautiefe	68 mm
Ausschnittsmaß Durchmesser	95 mm
Artikelgewicht	400 g
Arbeitstemperatur	-5 bis 40 °C
Lagertemperatur	-10 bis 40 °C
IP Schutzart	IP 20
Lebensdauer L70 / B50	30000 h
Schaltzyklen	15000
Energieverbrauch	16 kWh/1000h
EEI	G
Garantie (Jahre)	5

CV IP20 4 CH III

Deko-Light Elektronik-Vertriebs GmbH
Auf der Hub 2 | D-76307 Karlsbad
www.deko-light.com
deko@deko-light.com

Art.-Nr. 565246

Einbaustrahler
COB 94, 16 W, RGB/3000 K, Silber

