Art.-Nr. 110102

Einbaustrahler
Round, 1x max. 50 W GU10, Silber

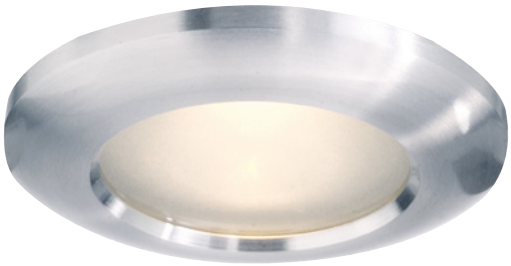

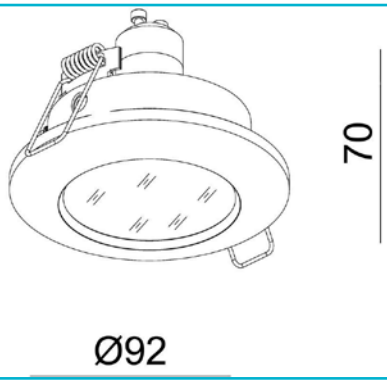

Gehäusematerial	Aluminium
Gehäusefarbe	Silber
Material Lichtaustritt	Glas
Farbe Lichtaustritt	Weiß
Montageart	Einbaumontage
Montageort	Innen
Montagefläche	Deckenmontage
Schutzklasse	I / Schutzerdung
max. Leistung	1x max. 50 W
Eingangsspannung	220-240 V/AC 50 / 60 Hz
Fassung / Sockel	GU10
Anzahl Sockel	1 STK
Dimmbar	Ja
Ansteuerung	Dimmbar über optionales Leuchtmittel
Bewegungsmelder	Nein

Ausführung	Ohne Leuchtmittel
Lichtaustrittsflächen	1
Lichtcharakteristik	Direkt
Lichtrichtung	Unten
Höhe	70 mm
Durchmesser	92 mm
Produktmaß Einbautiefe	130 mm
Ausschnittsmaß Durchmesser	68 mm
Artikelgewicht	241 g
Arbeitstemperatur	-5 bis 40 °C
IP Schutzart	IP 20
Garantie (Jahre)	5

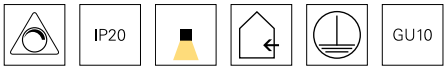

Deko-Light Elektronik-Vertriebs GmbH
Auf der Hub 2 | D-76307 Karlsbad
www.deko-light.com
deko@deko-light.com