Art.-Nr. 862207

Netzgerät (CC, DC) dimmbar
BASIC, DIM, CC, D70020UF/20W



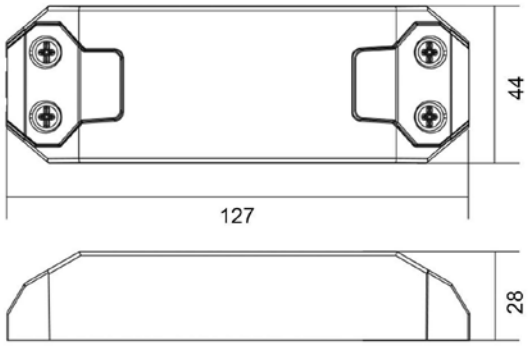

Besonderheiten

- dimmbar mit Phasenabschnittdimmern
- flimmerfrei
- kurzschlußsicher, Überlastungsschutz, Überhitzungsschutz

Gehäusematerial	Kunststoff
Gehäusefarbe	Schwarz
Funktionen	Kurzschlussfest, Lampenbetriebsgerät 110, Möbeleinbau, Schutzkleinspannung, Überlastungsschutz, Übertemperaturschutz
Anwendungsbereich	Wohnbereiche im Privatbereich, Verkaufsräume und - Flächen für Waren und Dienstleitungen mit Publikumsverkehr
Betriebsart	Stromkonstant
Schutzklasse	II / Schutzisolierung
Eingangsspannung	220-240 V/AC 50 / 60 Hz
Leistung	9,8-19,6 W
Ausgangsspannung	14-28 V/DC
Ausgangsstrom	700 mA
Dimmbar	Ja
Ansteuerung	Phasenabschnittsdimmer
Anzahl Kanäle	1
Leistungsfaktor	0,97
Max. Anzahl je LS B10	8
Max. Anzahl je LS B16	14
Max. Anzahl je LS C10	18
Max. Anzahl je LS C16	29
Einschaltstrom max.	20 A / 300 µs
kapazitive Last	30,67 nF
Referenzpunkt tc	90 °C
Arbeitstemperatur	-20 bis 45 °C
Lagertemperatur	-20 bis 70 °C
IP Schutzart	IP 20
Lebensdauer	30000 h
Länge	127 mm
Breite	44 mm
Höhe	28 mm

Artikelgewicht	113 g
Garantie (Jahre)	5

- 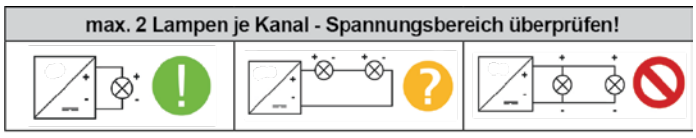



Deko-Light Elektronik-Vertriebs GmbH
Auf der Hub 2 | D-76307 Karlsbad
www.deko-light.com
deko@deko-light.com