Art.-Nr. 707154

3-Phasenleuchte
Linear 100, 28 W, 4000 K, Schwarz



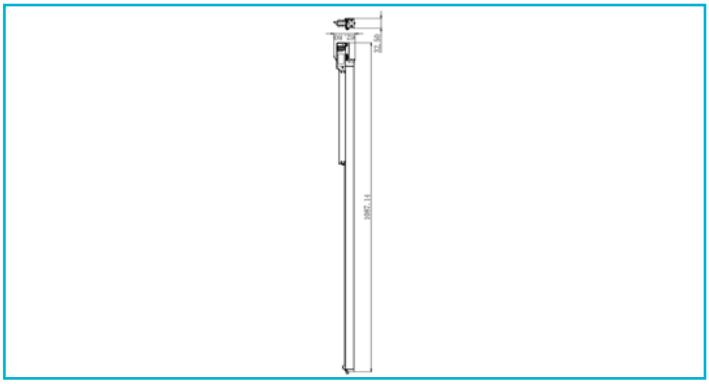

Besonderheiten

- geringe Aufbauhöhe
- homogene Ausleuchtung

Gehäusematerial	Aluminium	**Farbwiedergabe (Ra)**	80
Gehäusefarbe	Graphitschwarz RAL 9011 || Schwarz	**Bemessungslichtstrom**	3200 lm
		Lichtausbeute	114,3 lm/W
Oberflächenstruktur	Matt	**Abstrahlwinkel**	110 Grad
Material Lichtaustritt	Polycarbonat - PC	**120°/Verteilungscharakteristik**	DLS
Anwendungsbereich	Verkaufsräume und - Flächen für Waren und Dienstleitungen mit Publikumsverkehr, Wohnbereiche im Privatbereich, Verkaufs- und Ausstellungsflächen (temporär oder fest), Restaurants, Bistros, Hotelzimmer, Lobbys, Hotelflure, Speisesäle mit Publikumsverkehr	**Lichtaustrittsflächen**	1
		Lichtcharakteristik	Direkt
		Lichtrichtung	Unten
		Länge	1087 mm
		Breite	32 mm
		Höhe	62 mm
		Artikelgewicht	745 g
Montageort	Innen	**Arbeitstemperatur**	-25 bis 45 °C
Funktionen	Phasenschalter	**Lagertemperatur**	-25 bis 50 °C
		Oberflächentemperatur max.	45 °C
Schutzklasse	II / Schutzisolierung	**IP Schutzart**	IP 20
Leistungsaufnahme	28 W	**Max. Anzahl je LS B10**	30 STK
Eingangsspannung	200-240 V/AC 50 / 60 Hz	**Max. Anzahl je LS B16**	48 STK
Netzgerät inkl.	Ja	**Max. Anzahl je LS C10**	41 STK
Dimmbar	Nein	**Max. Anzahl je LS C16**	66 STK
Bewegungsmelder	Nein		
		Lebensdauer L70 / B50	43800 h
Lichtquelle	LED, Lichtquelle nicht wechselbar	**Schaltzyklen**	50000
		Energieverbrauch	28 kWh/1000h
Lichtfarbe	Neutralweiß (NW)	**EEI**	E
Farbtemperatur	4000 K		
Farbkonsistenz	6 SDCM	**Garantie (Jahre)**	5
Farbkonsistenz Lichtquelle	6 SDCM		

IP20

Deko-Light Elektronik-Vertriebs GmbH
Auf der Hub 2 | D-76307 Karlsbad
www.deko-light.com
deko@deko-light.com

Art.-Nr. 707154

3-Phasenleuchte
Linear 100, 28 W, 4000 K, Schwarz

