Art.-Nr. 707345

3-Phasenleuchte
Linear Pro, Tilt 2 600, 18/20/22/24 W, DALI, 3000 K, Schwarz

DEKOLIGHT

DALI | Phase | power switch | Ra>90 | SDCM<3 | UGR<19



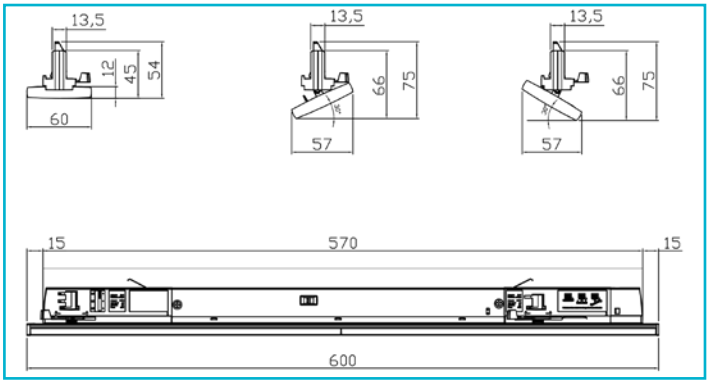

Die LINEAR PRO TILT 2 DALI 3-Phasen Stromschienenleuchte ist die ideale Lösung für die Beleuchtung von Verkaufsregalen. Diese Leuchte bietet eine perfekte Kombination aus Funktionalität und Vielseitigkeit. Sie kann nach unten arretiert oder um bis zu 30° zu jeder Seite geschwenkt werden, um das Licht präzise auszurichten.

Mit einer hohen Lebensdauer von 60.000 Stunden [L80B50] ist diese Leuchte eine langfristige Investition. Die 1500 mm Varianten verfügen über einen verschiebbaren Stromschienenadapter und sind zu 50% je in gespiegelter A/B-Version erhältlich, um eine nahtlose Aneinanderreihung auch über Stromschienenverbinder hinweg zu ermöglichen. Die LINEAR PRO TILT 2 DALI Stromschienenleuchte – professionelle Beleuchtung für Verkaufsregale mit maximaler Flexibilität.

Besonderheiten

- hohe Effizienz und Lebensdauer
- notstromfähig [198-264V/DC EOFI: 15%]
- nach unten strahlend arretierbar
- schwenkbar bis zu 30° je Seite
- hohe Lebensdauer 60.000h [L80B50]
- nahtlos anreihbar
- ideal für einseitge Regalbeleuchtung

Gehäusematerial	Stahl
Gehäusefarbe	Verkehrsschwarz RAL 9017 || Schwarz
Material Lichtaustritt	PMMA
Technische Beschreibung	• 24 W = 3850 lm • 22 W = 3500 lm • 20 W = 3200 lm • 18 W = 2900 lm
Anwendungsbereich	Repräsentative Zonen mit Publikumsverkehr, Verkaufsräume und - Flächen für Waren und Dienstleitungen mit Publikumsverkehr, Arbeits- und Lagerbereiche mit erhöhter Staub-, Spritzwasser- und Stoßbelastung, sowie größeren Temperaturschwankungen, große und hohe Verkaufsräume und - Flächen für Waren und Dienstleitungen mit Publikumsverkehr, Verkaufs- und Ausstellungsflächen (temporär oder fest), Produktions- und Lagerhallen mit hohen Decken und teils hoher benötigter Leuchtkraft, Beleuchtung zur Orientierung und Evakuierung bei Netzausfall oder anderen Notfällen
Montageart	Einbaumontage

Montageort	Innen
Montagefläche	Deckenmontage
Funktionen	Notstromfähig, Phasenschalter
Schutzklasse	I / Schutzerdung
Leistung wählbar	24 W, 22 W, 20 W, 18 W
Leistungsaufnahme Bereitschaftsmodus	0,5 W
Eingangsspannung	220-240 V/AC 50 / 60 Hz
Netzgerät inkl.	Ja
Dimmbar	Ja
Dimmbereich min./max.	1-100 %
Ansteuerung	DALI 2 / DT6, Intelli Push-Dim
Bewegungsmelder	Nein
Spannungsbereich DC	198-264 V/DC
Spannungsbereich Notbeleuchtung	198-264 V/DC
EOFI	15 %
Lichtquelle	LED, Lichtquelle wechselbar TC
Lichtfarbe	Warmweiß (WW)
Farbtemperatur	3000 K
Farbkonsistenz	3 SDCM
Farbkonsistenz Lichtquelle	3 SDCM
Farbwiedergabe (Ra)	90
Bemessungslichtstrom	3850 lm
Lichtausbeute	160 lm/W
Abstrahlwinkel	50 Grad
UGR	19

EL | IP20

Deko-Light Elektronik-Vertriebs GmbH
Auf der Hub 2 | D-76307 Karlsbad
www.deko-light.com
deko@deko-light.com

Art.-Nr. 707345

3-Phasenleuchte
Linear Pro, Tilt 2 600, 18/20/22/24 W, DALI, 3000 K, Schwarz

Lichtverteilung	Symmetrisch	**Schwenkwinkel**	60 Grad
		Lichtaustrittsflächen	1 STK
Lichtcharakteristik	Direkt	**Max. Anzahl je LS B10**	38 STK
Lichtrichtung	Unten	**Max. Anzahl je LS B16**	60 STK
		Max. Anzahl je LS C10	58 STK
Länge	600 mm	**Max. Anzahl je LS C16**	92 STK
Breite	60 mm		
Höhe	54 mm	**Lebensdauer L70 / B50**	60000 h
Artikelgewicht	700 g	**Lebensdauer L80 / B50**	60000 h
		Schaltzyklen	100000 STK
Arbeitstemperatur	-25 bis 40 °C	**Energieverbrauch**	24 kWh/1000h
Lagertemperatur	-40 bis 85 °C	**Energieeffizienzklasse Lichtquelle**	Dieses Produkt enthält eine Lichtquelle der Energieeffizienzklasse C.
Oberflächentemperatur max.	50 °C		
IP Schutzart	IP 20		
IK Schutzklasse	IK03		
Einschaltstrom max.	20 A / 100 µs	**Garantie (Jahre)**	5

