Art.-Nr. 100111

Bodeneinbauleuchte
Flat 230V 105 mm, 5,7 W, 3000 K, Silber

IP67



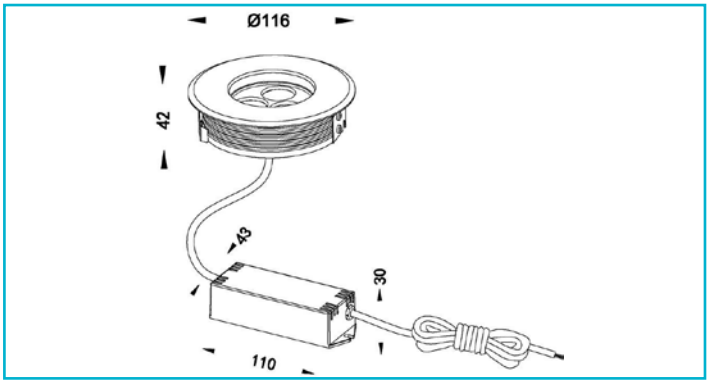

Besonderheiten

- inkl. 0,5 m Anschlusskabel

Gehäusematerial	Edelstahl, Aluminium	**Lichtaustrittsflächen**	1
Gehäusefarbe	Silber	**Lichtcharakteristik**	Direkt
Material Lichtaustritt	Glas	**Lichtrichtung**	Oben
Montageart	Einbaumontage		
Montageort	Außen	**Höhe**	44 mm
Montagefläche	Bodenmontage	**Durchmesser**	116 mm
UV-Beständigkeit	Ja	**Produktmaß Einbautiefe**	44 mm
Funktionen	Begehbar - 5 kN	**Ausschnittsmaß Durchmesser**	105 mm
		Artikelgewicht	900 g
Schutzklasse	I / Schutzerdung		
Leistungsaufnahme	5,7 W	**Arbeitstemperatur**	-30 bis 40 °C
Eingangsspannung	220-240 V/AC 50 / 60 Hz	**Lagertemperatur**	-20 bis 40 °C
Netzgerät inkl.	Ja	**Oberflächentemperatur max.**	80 °C
Anschlussleitung Primär	Ja	**IP Schutzart**	IP 67
Leitungsende Primär	Anschlussbox	**IK Schutzklasse**	IK08
Leitungslänge Primär	0,5 m	**Belastung Kraft max.**	5 kN
Dimmbar	Nein	**Einschaltstrom max.**	10 A / 300 µs
Bewegungsmelder	Nein	**Max. Anzahl je LS B10**	40 STK
		Max. Anzahl je LS B16	64 STK
Lichtquelle	LED, Lichtquelle wechselbar TC	**Max. Anzahl je LS C10**	64 STK
		Max. Anzahl je LS C16	102 STK
Farbtemperatur	3000 K		
Farbkonsistenz	5 SDCM	**Lebensdauer L70 / B50**	75000 h
Farbkonsistenz Lichtquelle	3 SDCM	**Lebensdauer L80 / B10**	50000 h
Farbwiedergabe (Ra)	80	**Lebensdauer L80 / B50**	60000 h
Bemessungslichtstrom	460 lm	**Schaltzyklen**	100000
Lichtausbeute	80,7 lm/W	**Energieverbrauch**	6 kWh/1000h
Abstrahlwinkel	20 Grad	**Energieeffizienzklasse Lichtquelle**	Dieses Produkt enthält eine Lichtquelle der Energieeffizienzklasse F.
UGR	1		
Lichtverteilung	Symmetrisch		
		Garantie (Jahre)	5

IP67

Deko-Light Elektronik-Vertriebs GmbH
Auf der Hub 2 | D-76307 Karlsbad
www.deko-light.com
deko@deko-light.com

Art.-Nr. 100111

Bodeneinbauleuchte
Flat 230V 105 mm, 5,7 W, 3000 K, Silber

