Montageanleitung /
Mounting Instruction

DEKOLIGHT

Artikel Nr. / Article No.: 930734

15-fach Ladestation, Tischleuchte Canis Mini / 15-fold Charger Table Lamp, Canis Mini

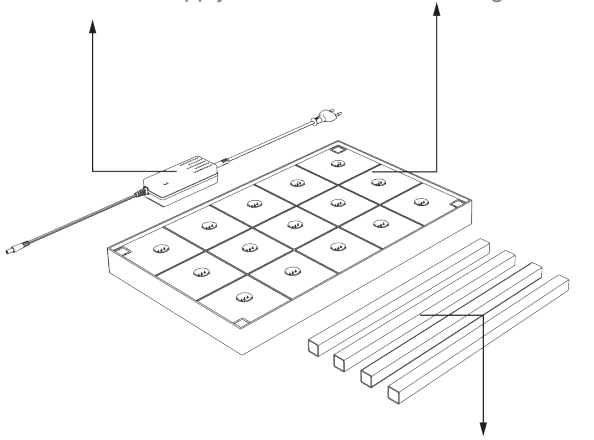

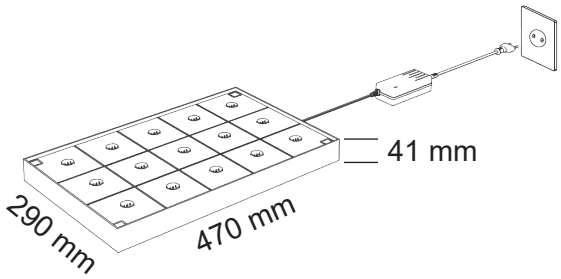

1

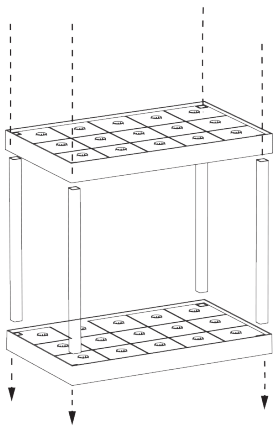

2

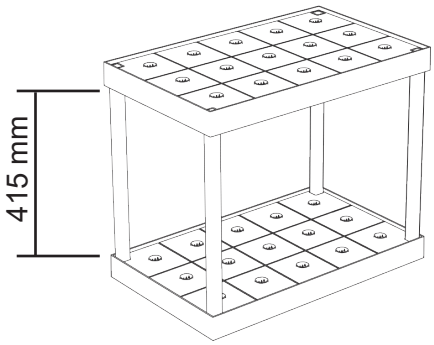

3

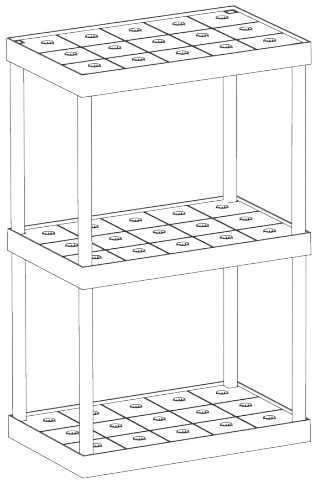

max. 3 Etagen zusammensteckbar /
Stackable up to max 3 levels

Wenn sie regale installieren oder neu arrangieren, betreiben Sie bitte bestehende Regale nicht.
When rearranging or installing new shelves, please do not operate existing shelves.