Art.-Nr. 862285

Netzgerät (CC, DC) dimmbar
BASIC, DIM, CC, D26012UF/12W

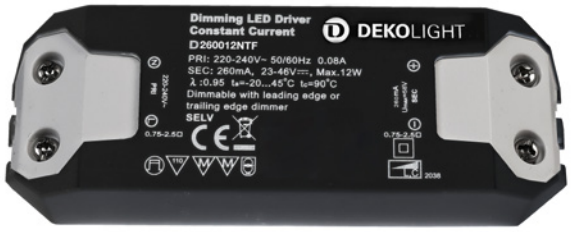

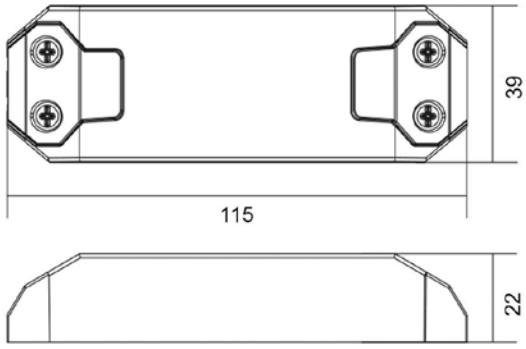

Besonderheiten

- dimmbar mit Phasenabschnittdimmern
- flimmerfrei
- kurzschlußsicher, Überlastungsschutz, Überhitzungsschutz

Gehäusematerial	Kunststoff
Gehäusefarbe	Schwarz
Funktionen	Kurzschlussfest, Lampenbetriebsgerät 110, Möbeleinbau, Schutzkleinspannung, Überlastungsschutz, Übertemperaturschutz
Betriebsart	Stromkonstant
Schutzklasse	II / Schutzisolierung
Eingangsspannung	220-240 V/AC 50 / 60 Hz
Leistung	6,0-12 W
Ausgangsspannung	23-46 V/DC
Ausgangsstrom	260 mA
Dimmbar	Ja
Ansteuerung	Phasenabschnittsdimmer
Anzahl Kanäle	1
Leistungsfaktor	0,96
Max. Anzahl je LS B10	17
Max. Anzahl je LS B16	28
Max. Anzahl je LS C10	37
Max. Anzahl je LS C16	59
Einschaltstrom max.	10 A / 300 µs
kapazitive Last	20,65 nF
Referenzpunkt tc	90 °C
Arbeitstemperatur	-20 bis 45 °C
Lagertemperatur	-20 bis 70 °C
IP Schutzart	IP 20
Lebensdauer	30000 h
Länge	115 mm
Breite	39 mm
Höhe	22 mm
Artikelgewicht	80 g

CC | 110 | SELV | IP20 | 1 CH