Art.-Nr. 730244

Bodeneinbauleuchte
Easy Square II, 3 W, RGB, Silber



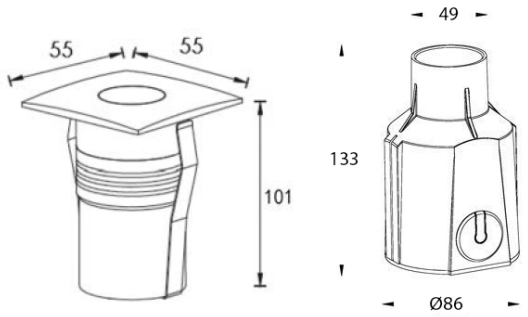

Besonderheiten

- inkl. 0,5 m Anschlusskabel mit WEIPU Stecker

Gehäusematerial	Edelstahl, Aluminium	**Farbkonsistenz**	6 SDCM
Gehäusefarbe	Silber	**Farbkonsistenz Lichtquelle**	6 SDCM
Material Lichtaustritt	Glas	**Bemessungslichtstrom**	105 lm
Technische Beschreibung	• Ausschnittsdurchmesser oben: 49 mm • Ausschnittsdurchmesser unten: 86 mm • R: 0,75W, 30lm • G: 1,1W, 45lm • B: 1W, 45lm	**Lichtausbeute**	35 lm/W
		Abstrahlwinkel	30 Grad
		Lichtverteilung	Symmetrisch
		Lichtaustrittsflächen	1
		Lichtcharakteristik	Direkt
Montageart	Einbaumontage	**Lichtrichtung**	Oben
Montageort	Außen		
Montagefläche	Bodenmontage	**Länge**	55 mm
UV-Beständigkeit	Ja	**Breite**	55 mm
Funktionen	Begehbar - 5 kN	**Höhe**	101 mm
		Produktmaß Einbautiefe	133 mm
Schutzklasse	III / Schutzkleinspannung	**Ausschnittsmaß Durchmesser**	49 mm
Betriebsart	Spannungskonstant	**Artikelgewicht**	460 g
Leistungsaufnahme	3 W		
Eingangsspannung	24 V/DC	**Arbeitstemperatur**	-20 bis 40 °C
Netzgerät inkl.	Nein	**Lagertemperatur**	-10 bis 60 °C
Leitungsende Primär	WEIPU Stecker 4-pol	**IP Schutzart**	IP 67
Leitungslänge Primär	0,5 m	**IK Schutzklasse**	IK08
Anschlussleitung Sekundär	Ja	**Belastung Kraft max.**	5 kN
Dimmbar	Ja		
Ansteuerung	Dimmbar über optionalen Controller	**Lebensdauer L70 / B50**	25000 h
		Schaltzyklen	100000
Bewegungsmelder	Nein	**Energieverbrauch**	3 kWh/1000h
Lichtquelle	LED, Lichtquelle nicht wechselbar	**Garantie (Jahre)**	5

Deko-Light Elektronik-Vertriebs GmbH
Auf der Hub 2 | D-76307 Karlsbad
www.deko-light.com
deko@deko-light.com