Art.-Nr. 730450

Feuchtraumleuchte
Tri Proof Motion 700 mm, 18,5 W, 4000 K, Weiß

DEKOLIGHT

IK08 IP65



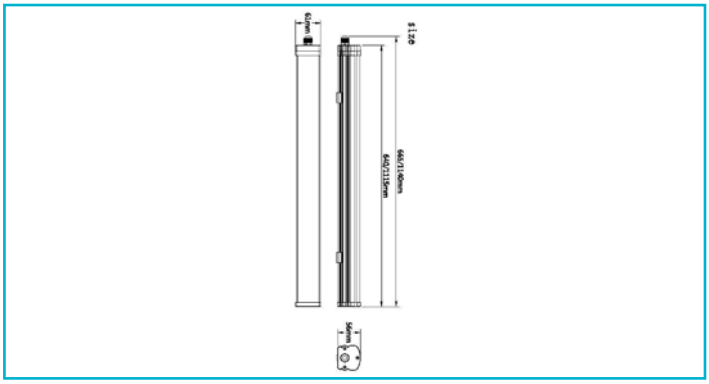

Ausgestattet mit LEDs in neutralweißer Lichtfarbe [4000 K], besteht die TRI PROOF LED IP65 Feuchtraumleuchte aus einem hellgrauen Polycarbonatgehäuse und einer satinierten Polycarbonatabdeckung in einem Stück. Sie ist geeignet für einfache Decken-, Wand- oder Pendelmontage und ist in drei unterschiedlichen Längen verfügbar. Es können mehrere aneinander gereiht werden; ideal für den industriellen und privaten Einsatz z.B. für die Beleuchtung unter Vordächern, in Kellerräumen, Werkstätten, Garagen, Industriehallen etc. Die Leuchte ist mit einem einfachen elektrischen Anschluss mit Steckanschlussklemme versehen.

Besonderheiten

- inkl. Montageclips

Gehäusematerial	Kunststoff
Gehäusefarbe	Weiß
Oberflächenstruktur	Matt
Anwendungsbereich	Überdachte oder teilweise überdachte, befahrbare Außenbereiche, Arbeits- und Lagerbereiche mit erhöhter Staub-, Spritzwasser- und Stoßbelastung, sowie größeren Temperaturschwankungen, Produktions- und Lagerhallen mit hohen Decken und teils hoher benötigter Leuchtkraft, Innenbereiche mit hoher Luftfeuchtigkeit und möglicher Kondensation, Mehrstöckige oder unterirdische Parkflächen mit dauerhafter Feuchte- und Schmutzbelastung
Halogenfrei	Ja
Montageart	Aufbaumontage
Montageort	Innen
Montagefläche	Deckenmontage
Schutzklasse	II / Schutzisolierung
Leistungsaufnahme	18,5 W
Leistungsaufnahme vernetzter Bereitschaftsmodus	0,5 W
Eingangsspannung	220-240 V/AC 50 / 60 Hz
Netzgerät inkl.	Ja
Dimmbar	Nein
Bewegungsmelder	Ja
Bewegungsmelder Art	Infrarot
Erfassungsreichweite	2,5-10 m
Erfassungswinkel	360 Grad

Bewegungsmelder tauschbar	Nein
Helligkeitsschwelle einstellbar	Nein
Nachlaufzeit einstellbar	Ja
Nachlaufzeit	5-300 s
Lichtquelle	LED, Lichtquelle nicht wechselbar
Farbtemperatur	4000 K
Farbkonsistenz	6 SDCM
Farbkonsistenz Lichtquelle	6 SDCM
Farbwiedergabe (Ra)	80
Bemessungslichtstrom	1900 lm
Lichtausbeute	102,7 lm/W
Abstrahlwinkel	120 Grad
120°/Verteilungscharakteristik	NDLS
Lichtaustrittsflächen	1
Lichtcharakteristik	Direkt
Lichtrichtung	Unten
Länge	665 mm
Breite	61 mm
Höhe	56 mm
Arbeitstemperatur	-20 bis 45 °C
Lagertemperatur	-10 bis 60 °C
IP Schutzart	IP 65
IK Schutzklasse	IK08
Max. Anzahl je LS B10	75 STK
Max. Anzahl je LS B16	75 STK
Max. Anzahl je LS C10	120 STK
Max. Anzahl je LS C16	120 STK

IP65

Art.-Nr. 730450

Feuchtraumleuchte
Tri Proof Motion 700 mm, 18,5 W, 4000 K, Weiß

Lebensdauer L70 / B50	30000 h	**EEI**	G
Schaltzyklen	15000		
Energieverbrauch	19 kWh/1000h	**Garantie (Jahre)**	5

