Art.-Nr. 732162

Hallenstrahler
Highbay Basic, 210/160/110W, 4000/4500/5700K, Schwarz

DEKOLIGHT

CCT | IK08 | IP65 | power switch | SDCM<5



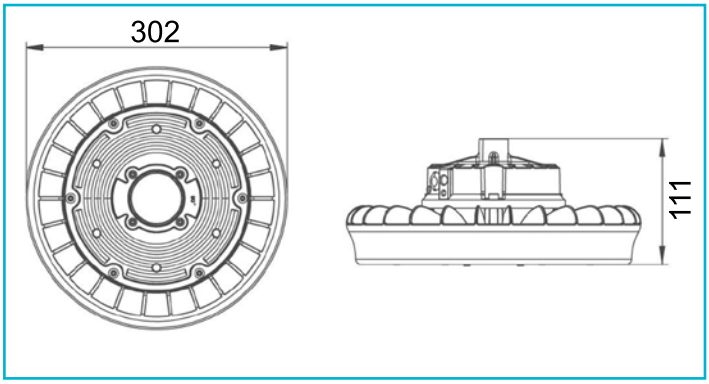

Besonderheiten

- kostengünstig und leistungstark
- besonders energieeffizient und wirtschaftlich
- Leistung in drei Stufen einstellbar
- Lichtfarbe in drei Stufen einstellbar

Gehäusematerial	Aluminium, Polycarbonat, Stahl
Gehäusefarbe	Tiefschwarz RAL 9005 || Schwarz
Technische Beschreibung	4000 K: • 210W = 33500lm • 160W = 26000lm • 110W = 18500lm • 4500K: • 210W = 34500lm • 160W = 26500lm • 110W = 18750lm • 5700K: • 210W = 33500lm • 160W = 26000lm • 110W = 18500lm
Anwendungsbereich	Arbeits- und Lagerbereiche mit erhöhter Staub-, Spritzwasser- und Stoßbelastung, sowie größeren Temperaturschwankungen, große und hohe Verkaufsräume und - Flächen für Waren und Dienstleitungen mit Publikumsverkehr, Produktions- und Lagerhallen mit hohen Decken und teils hoher benötigter Leuchtkraft
Montageart	Aufbaumontage
Montageort	Außen, Innen
Montagefläche	Bodenmontage, Deckenmontage, Wandmontage

Schutzklasse	I / Schutzerdung
Leistung wählbar	210 W, 160 W, 110 W
Leistungsaufnahme Bereitschaftsmodus	0,5 W
Eingangsspannung	100-277 V/AC 50 / 60 Hz
Netzgerät inkl.	Ja
Dimmbar	Nein
Bewegungsmelder	Nein
Lichtquelle	LED, Lichtquelle wechselbar TC
Farbtemperatur	4000/4500/5700 K
Farbkonsistenz	5 SDCM
Farbkonsistenz Lichtquelle	5 SDCM
Farbwiedergabe (Ra)	80
Bemessungslichtstrom	33500/34500/33500 lm
Lichtausbeute	160 lm/W
Abstrahlwinkel	90 Grad
UGR	30
Lichtaustrittsflächen	1
Lichtcharakteristik	Direkt
Lichtrichtung	Unten
Höhe	111 mm
Durchmesser	302 mm
Arbeitstemperatur	-10 bis 55 °C
Lagertemperatur	-40 bis 85 °C
Oberflächentemperatur max.	75 °C
IP Schutzart	IP 65
IK Schutzklasse	IK08
Einschaltstrom max.	94,5 A / 160 µs
Max. Anzahl je LS B10	5
Max. Anzahl je LS B16	8
Max. Anzahl je LS C10	8

IP65

Art.-Nr. 732162

Hallenstrahler
Highbay Basic, 210/160/110W, 4000/4500/5700K, Schwarz

Max. Anzahl je LS C16	13
Lebensdauer L70 / B50	75000 h
Lebensdauer L80 / B10	50000 h
Lebensdauer L80 / B50	60000 h
Schaltzyklen	200000
Energieverbrauch	210 kWh/1000h
Energieeffizienzklasse Lichtquelle	Dieses Produkt enthält eine Lichtquelle der Energieeffizienzklasse D.
Garantie (Jahre)	5

