Art.-Nr. 620127

Wandaufbauleuchte
Grumium Square CCT V, 10 W, 3000/4000 K, Grau



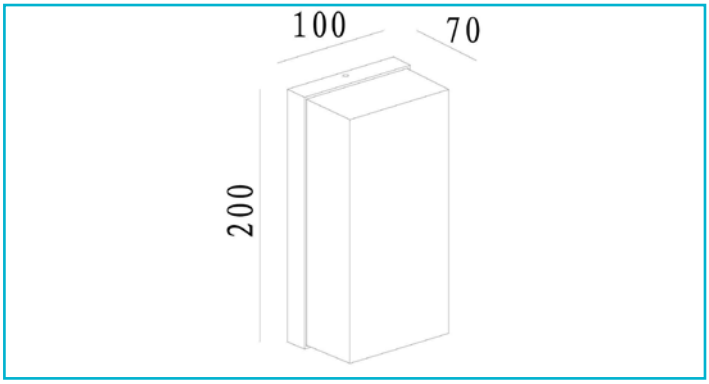

Modular, kompakt, mit großer Wirkung – Die Wandaufbauleuchte GRUMIUM lässt sich auf Terrassen, an Hauswänden oder im Eingangsbereich von Wohnumgebungen installieren und ist dank ihrer optionalen Abdeckungen mit unterschiedlichen Designs eine flexible Universallösung für viele Anwendungsbereiche. Die fest verbauten und energiesparenden LEDs mit maximal 10 Watt sind von einem Diffusor aus milchigem Kunststoff umgeben und erzeugen ein angenehmes warmweißes Licht mit einem Lichtstrom von 730 lm. Die Außenleuchte Grumium mit ihrem Gehäuse aus Aluminium-Druckguss gibt es in eckiger und abgerundeter Ausführung und verfügt über die Schutzart IP54.

Besonderheiten

- Lichtfarbe in 2 Stufen einstellbar

Gehäusematerial	Aluminium	**120°/Verteilungscharakteristik**	NDLS
Gehäusefarbe	Dunkelgrau		
Material Lichtaustritt	Kunststoff	**Lichtaustrittsflächen**	1
Farbe Lichtaustritt	Weiß	**Lichtcharakteristik**	Direkt
Montageart	Aufbaumontage	**Lichtrichtung**	Seite
Montageort	Außen		
Montagefläche	Wandmontage	**Länge**	100 mm
UV-Beständigkeit	Ja	**Breite**	70 mm
		Höhe	200 mm
Schutzklasse	I / Schutzerdung	**Sockellänge**	95 mm
Leistungsaufnahme	10 W	**Sockel L x B x H**	95 x 15 x 195 mm
Eingangsspannung	220-240 V/AC 50 / 60 Hz	**Sockelbreite**	15 mm
Netzgerät inkl.	Ja	**Sockelhöhe**	195 mm
Dimmbar	Nein		
Bewegungsmelder	Nein	**Arbeitstemperatur**	-20 bis 40 °C
		Lagertemperatur	-10 bis 60 °C
Lichtquelle	LED, Lichtquelle nicht wechselbar	**IP Schutzart**	IP 54
Farbtemperatur	3000/4000 K	**Lebensdauer L70 / B50**	30000 h
Farbkonsistenz	6 SDCM	**Schaltzyklen**	15000
Farbkonsistenz Lichtquelle	6 SDCM	**Energieverbrauch**	10 kWh/1000h
Farbwiedergabe (Ra)	80	**EEI**	F
Bemessungslichtstrom	440 lm		
Lichtausbeute	44 lm/W	**Garantie (Jahre)**	5
Abstrahlwinkel	150 Grad		

Art.-Nr. 620127

Wandaufbauleuchte
Grumium Square CCT V, 10 W, 3000/4000 K, Grau

