DEKOLIGHT 950864-950881 Bohrschablone / SURFACE DRILL TEMPLATE

DRAUFSICHT / TOP VIEW

590.75Ø :
DER AUSSENDURCHMESSER DES DECKENBLECHES /
THE OUTER EDGE DIAMETER OF THE CEILING SHEET METAL

ALLE BOHRUNGEN WERDEN VON DER MITTE EINER BOHRUNG MIT 5 MM DURCHMESSER BIS ZUR MITTE DER DECKENPLATTE VORGEGEBEN. /
ALL SPACE HOLES ARE TAKEN FROM THE CENTER OF A 5 MM HOLE DIAMETER TO THE CENTER OF THE CEILING PANEL.

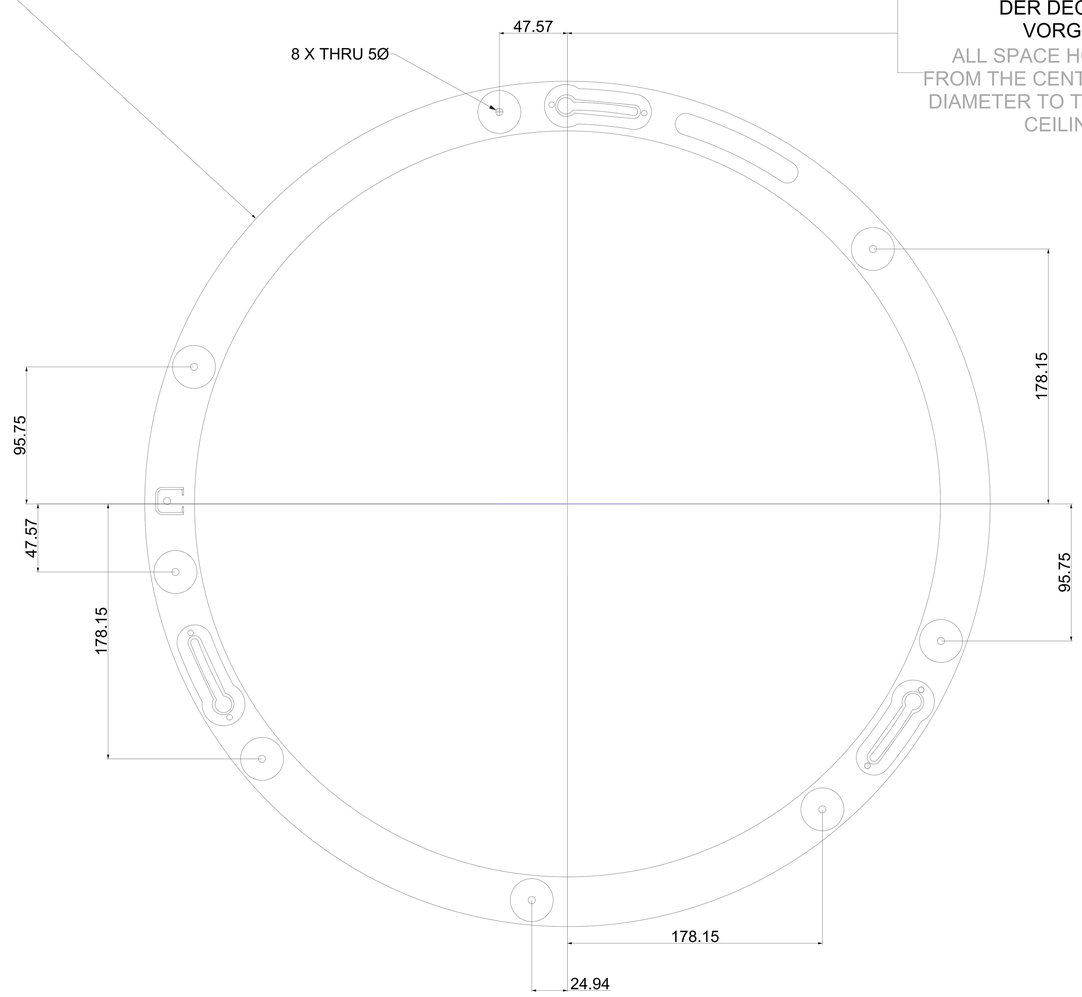

SCALE 1:1 PRINT AT 100%

ZEICHNUNG NICHT SKALIEREN – ALLE MASSANGABEN IN mm /
DO NOT SCALE THE DRAWING ALL DIMENSIONS IN mm

VORLAGENGRÖSSE / TEMPLATE SIZE: 1800-1800 MM