Art.-Nr. 970141

Profil
U-Profil hoch AU-02-12, 2m, Silber

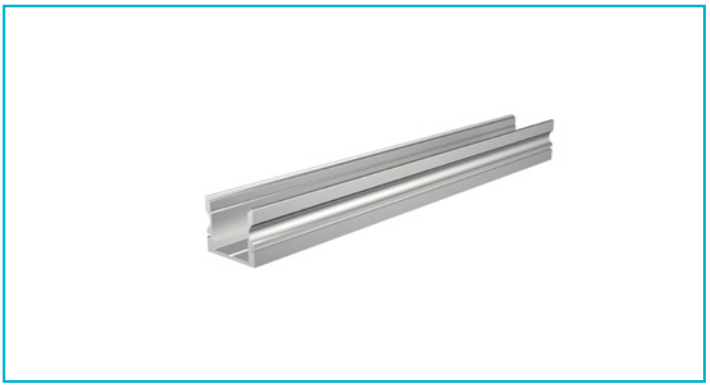

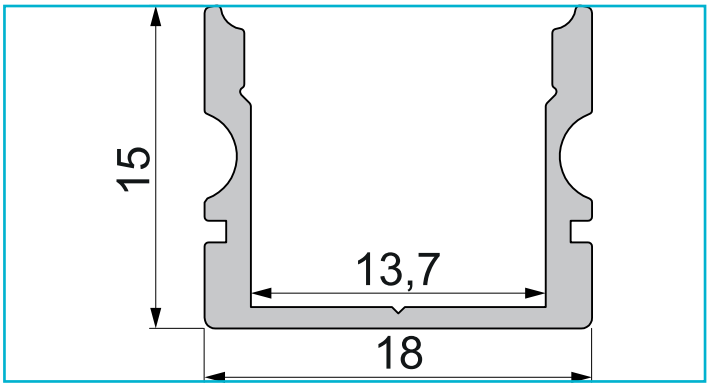

Besonderheiten

- für LED-Stripes bis 13,3 mm Breite

Gehäusematerial	Aluminium
Gehäusefarbe	Silber
Oberflächenstruktur	Matt, Eloxiert
Montageort	Innen, Außen
Wärmeleitfähigkeit	900 J/(kg*K)
Länge	2000 mm
Breite	18 mm
Höhe	15 mm
Artikelgewicht	298 g
Garantie (Jahre)	5

Zubehör

978060		Endkappe P-AU-02-12 Set 2 Stk, Weiß, Kunststoff, Weiß
978061		Endkappe P-AU-02-12 Set 2 Stk, Grau, Kunststoff, Grau
978062		Endkappe P-AU-02-12 Set 2 Stk, Schwarz, Kunststoff, Schwarz
978560		Endkappe F-AU-02-12 Set 2 Stk, Weiß, Kunststoff, Weiß
978561		Endkappe F-AU-02-12 Set 2 Stk, Grau, Kunststoff, Grau
978562		Endkappe F-AU-02-12 Set 2 Stk, Schwarz, Kunststoff, Schwarz
979030		Endkappe H-AU-02-12 Set 2 Stk, Weiß, Kunststoff, Weiß
979031		Endkappe H-AU-02-12 Set 2 Stk, Grau, Kunststoff, Grau
979032		Endkappe H-AU-02-12 Set 2 Stk, Schwarz, Kunststoff, Schwarz

Zubehör

979530		Endkappe R-AU-02-12 Set 2 Stk, Weiß, Kunststoff, Weiß
979531		Endkappe R-AU-02-12 Set 2 Stk, Grau, Kunststoff, Grau
979532		Endkappe R-AU-02-12 Set 2 Stk, Schwarz, Kunststoff, Schwarz
983021		Abdeckung P-01-12, 2m, klar, PMMA, Transparent 95% Transmission, 2000 mm
983023		Abdeckung P-01-12, 2m, matt, PMMA, Teiltransparent 75% Transmission, 2000 mm
983025		Abdeckung P-01-12, 2m, milchig, PMMA, Satiniert 40% Transmission, 2000 mm
983521		Abdeckung F-01-12, 2m, klar, PMMA, Transparent 95% Transmission, 2000 mm
983523		Abdeckung F-01-12, 2m, matt, PMMA, Teiltransparent 75% Transmission, 2000 mm
983525		Abdeckung F-01-12, 2m, milchig, PMMA, Satiniert 40% Transmission, 2000 mm
984023		Abdeckung H-01-12, 2m, matt, PMMA, Teiltransparent 75% Transmission, 2000 mm
984025		Abdeckung H-01-12, 2m, milchig, PMMA, Satiniert 40% Transmission, 2000 mm
984523		Abdeckung R-01-12, 2m, matt, PMMA, Teiltransparent 75% Transmission, 2000 mm
984525		Abdeckung R-01-12, 2m, milchig, PMMA, Satiniert 40% Transmission, 2000 mm
930345		3M Doppelseitiges Klebeband 50000x8x0,2mm
930346		3M Doppelseitiges Klebeband 50000x10x0,2mm
930347		3M Doppelseitiges Klebeband 50000x12x0,2mm
930348		3M Doppelseitiges Klebeband 50000x15x0,2mm
987006		2er Set Halteklammern für AU-12, Metall

Art.-Nr. 970141

Profil
U-Profil hoch AU-02-12, 2m, Silber

Zubehör •

987080  Universal Halteclip Aufnahme (schwenkbar) Set 2 Stk, Metall, Silber