Art.-Nr. 620229

Akkuleuchte
Set Canis Mini Gastro Schwarz

IP65



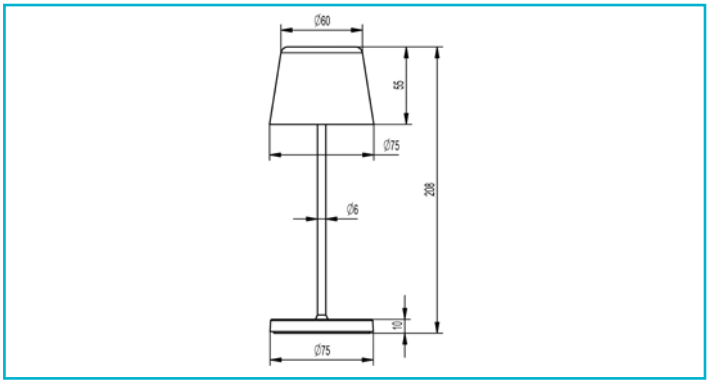

Entdecken Sie unsere tragbaren LED-Akkuleuchten der Canis Serie. Mit 2,3 W Leistung und 110 lm Helligkeit bieten unsere Leuchten eine besonders weite und angenehme Lichtverteilung. Dank der stufenlosen Dimmfunktion über den praktischen Touchsensor können Sie die Beleuchtung nach Ihren Wünschen anpassen. Wählen Sie aus 2 Lichtfarbstufen, um die perfekte Atmosphäre zu schaffen. Und das Beste? Eine Akkuladung reicht für mehr als acht Stunden Leuchtdauer. Mit der optionalen Ladestation können Sie bis zu fünfzehn Leuchten gleichzeitig aufladen und haben immer genügend Lichtquellen zur Verfügung. Wählen Sie aus acht verschiedenen Farben, darunter auch trendige Pastelltöne, um Ihren persönlichen Stil zu unterstreichen.

Besonderheiten

- angenehme und weite Lichtverteilung
- mehr als 8 h Leuchtdauer nach Aufladung
- stufenlos dimmbar über Touchsensor
- Lichtfarbe in 2 Stufen einstellbar
- über stapelbares Ladedock, Aufladen von bis zu 15 Akkuleuchten gleichzeitig (optional)
- inkl. 15-fach Ladestation und Netzgerät

Gehäusematerial	Aluminium	**Lichtquelle**	LED, Lichtquelle wechselbar TC
Gehäusefarbe	Graphitschwarz RAL 9011 || Schwarz	**Lichtfarbe**	Warmweiß (WW)
Oberflächenstruktur	Matt	**Farbtemperatur**	2200/3000 K
Material Lichtaustritt	Polycarbonat - PC	**Farbwiedergabe (Ra)**	80
Oberfläche Lichtaustritt	Klar	**Bemessungslichtstrom**	110 lm
Montageort	Innen, Außen	**Lichtausbeute**	47,8 lm/W
UV-Beständigkeit	Ja	**Abstrahlwinkel**	100 Grad
Schutzklasse	III / Schutzkleinspannung	**Lichtaustrittsflächen**	1
Leistungsaufnahme	2,3 W	**Lichtcharakteristik**	Direkt
Eingangsspannung	3,7 V/DC	**Lichtrichtung**	Unten
Dimmbar	Ja		
Ansteuerung	Touch-Sensor	**Höhe**	208 mm
Bewegungsmelder	Nein	**Durchmesser**	76 mm
Akku/Batterie betrieben	Ja	**Artikelgewicht**	7495 g
Akku/Batterie enthalten	Ja		
Akku-/Batterieanzahl	15 STK	**Arbeitstemperatur**	-20 bis 40 °C
Akku-/Batterietyp	3,7 V Lithium-Ionen Akku (903050)	**Lagertemperatur**	-20 bis 50 °C
		IP Schutzart	IP 65
Akku-/Batteriekapazität	3000 mAh	**IK Schutzklasse**	IK04
Akku-/Batteriespannung	3,7 V		
Akkuladezeit	4,5 h	**Energieverbrauch**	3 kWh/1000h
Akkulaufzeit	8 h		
		Garantie (Jahre)	2