Art.-Nr. 565630

Einbaustrahler
Tarvos 190, 21,5 W, 2700 K, 45 Grad, Hellgrau

DEKOLIGHT

IK05 | Ra>90 | SDCM<2 | UGR<19



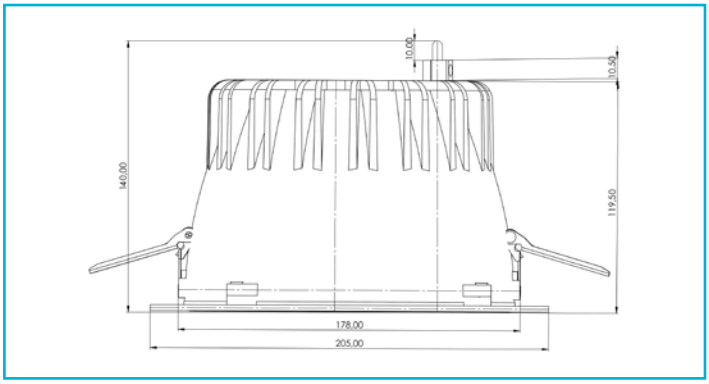

Besonderheiten

- Durchgangsverdrahtung möglich
- sehr hohe Farbwiedergabe
- hohe Effizienz und Lebensdauer
- notstromfähig
- inkl. Netzgerät und 230V Direktanschluss

Gehäusematerial	Aluminium
Gehäusefarbe	Weißaluminium RAL 9006 || Hellgrau
Material Lichtaustritt	Polycarbonat - PC
Durchgangsverdrahtung möglich	Ja
Montageart	Einbaumontage
Montageort	Innen
Montagefläche	Deckenmontage
Funktionen	Notstromfähig
Schutzklasse	I / Schutzerdung
Schutzklasse Leuchte	III / Schutzkleinspannung
Schutzklasse Netzstecker	I / Schutzerdung
Leistungsaufnahme	21,6 W
Leistungsaufnahme Bereitschaftsmodus	0 W
Eingangsspannung	220-240 V/AC 50 / 60 Hz
Dimmbar	Nein
Bewegungsmelder	Nein
Spannungsbereich Notbeleuchtung	176-276 V/DC
EOFI	88 %
Lichtquelle	LED, Lichtquelle wechselbar TC
Farbtemperatur	2700 K
Farbkonsistenz	3 SDCM
Farbkonsistenz Lichtquelle	2 SDCM
Farbwiedergabe (Ra)	90
Bemessungslichtstrom	1590 lm
Lichtausbeute	121 lm/W
Abstrahlwinkel	45 Grad
UGR	19
Lichtaustrittsflächen	1 STK

Lichtcharakteristik	Direkt
Lichtrichtung	Unten
Höhe	140 mm
Durchmesser	205 mm
Produktmaß Einbautiefe	131 mm
benötigte Einbautiefe	176 mm
Ausschnittsmaß Durchmesser	190 mm
Artikelgewicht	1168 g
Arbeitstemperatur	-20 bis 50 °C
Lagertemperatur	-40 bis 80 °C
Oberflächentemperatur max.	80 °C
IP Schutzart	IP 20
IK Schutzklasse	IK05
Einschaltstrom max.	14,3 A / 234 µs
Max. Anzahl je LS B10	31 STK
Max. Anzahl je LS B16	49 STK
Max. Anzahl je LS C10	51 STK
Max. Anzahl je LS C16	83 STK
Lebensdauer L70 / B50	180000 h
Lebensdauer L80 / B10	120000 h
Lebensdauer L80 / B50	130000 h
Lebensdauer L90 / B10	50000 h
Lebensdauer L90 / B20	60000 h
Schaltzyklen	50000 STK
Energieverbrauch	22 kWh/1000h
Energieeffizienzklasse Lichtquelle	Dieses Produkt enthält eine Lichtquelle der Energieeffizienzklasse D.
Garantie (Jahre)	5

EL | IP20

Deko-Light Elektronik-Vertriebs GmbH
Auf der Hub 2 | D-76307 Karlsbad
www.deko-light.com
deko@deko-light.com

Art.-Nr. 565630

Einbaustrahler
Tarvos 190, 21,5 W, 2700 K, 45 Grad, Hellgrau

