Art.-Nr. 707265

3-Phasen-Spot
Focaris, 15 W, DALI, 2700/3000/4000 K, Schwarz

DEKOLIGHT

CCT | DALI | Phase | Ra>90 | SDCM<3 | UGR<19



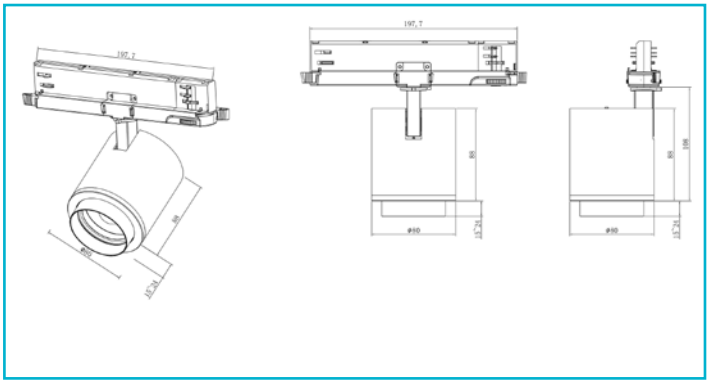

Besonderheiten

- stufenlos einstellbarer Abstrahlwinkel
- kein Reflekorwechsel notwendig
- homogenes Lichtbild
- opt. Wabenfilter erhältlich

Gehäusematerial	Aluminium, Polycarbonat
Gehäusefarbe	Tiefschwarz RAL 9005 || Schwarz
Technische Beschreibung	Abstrahlwinkel 15 Grad: • 2700K: 1065lm • 3000K: 1200lm • 4000K: 1200lm • Abstrahlwinkel 50 Grad: • 2700K: 1100lm • 3000K: 1250lm • 4000K: 1250lm
Anwendungsbereich	Verkaufsräume und - Flächen für Waren und Dienstleitungen mit Publikumsverkehr, große und hohe Verkaufsräume und - Flächen für Waren und Dienstleitungen mit Publikumsverkehr, Verkaufs- und Ausstellungsflächen (temporär oder fest), Wohnbereiche im Privatbereich, Innen- und Außenbereiche zur Hervorhebung von architektonischen Details oder Objekten, nzustrahlende Flächen, Schilder und Reklamen im Innen- und Außenbereich, Restaurants, Bistros, Hotelzimmer, Lobbys, Hotelflure, Speisesäle mit Publikumsverkehr, Bühnen-, Zuschauer- und Veranstaltungsbereiche mit spezieller Lichttechnik, Repräsentative Zonen mit Publikumsverkehr
Montageart	Aufbaumontage
Montageort	Innen
Montagefläche	Deckenmontage
Funktionen	Phasenschalter, Korridorfunktion DALI, Notstromfähig
Schutzklasse	II / Schutzisolierung
Leistungsaufnahme	15 W
Leistungsaufnahme Bereitschaftsmodus	0,5 W
Eingangsspannung	198-264 V/AC

EL | IP20

Art.-Nr. 707265

3-Phasen-Spot
Focaris, 15 W, DALI, 2700/3000/4000 K, Schwarz

Netzgerät inkl.	Ja
Dimmbar	Ja
Dimmbereich min./max.	1-100 %
Ansteuerung	DALI 2 / DT6, Intelli Push-Dim
Bewegungsmelder	Nein
Spannungsbereich DC	180-280 V/DC
Spannungsbereich Notbeleuchtung	180-280 V/DC
EOFI	100 %
Lichtquelle	LED, Lichtquelle wechselbar TC
Lichtfarbe	Neutralweiß/Warmweiß
Farbtemperatur	2700/3000/4000 K
Farbkonsistenz	3 SDCM
Farbkonsistenz Lichtquelle	3 SDCM
Farbwiedergabe (Ra)	90
Bemessungslichtstrom	1100/1250/1250 lm
Abstrahlwinkel	15 Grad
Abstrahlwinkel 2	50 Grad
UGR	19
Schwenkwinkel	90 Grad
Drehwinkel	355 Grad
Lichtaustrittsflächen	1 STK
Lichtcharakteristik	Direkt
Lichtrichtung	Vorne

Länge	198 mm
Breite	80 mm
Höhe	144 mm
Artikelgewicht	621 g
Arbeitstemperatur	-10 bis 55 °C
Lagertemperatur	-20 bis 60 °C
Oberflächentemperatur max.	60 °C
IP Schutzart	IP 20
IK Schutzklasse	IK04
Einschaltstrom max.	10 A / 2,8 µs
Max. Anzahl je LS B10	60 STK
Max. Anzahl je LS B16	96 STK
Max. Anzahl je LS C10	96 STK
Max. Anzahl je LS C16	154 STK
Lebensdauer L70 / B50	75000 h
Lebensdauer L80 / B10	50000 h
Lebensdauer L80 / B50	60000 h
Schaltzyklen	50000 STK
Energieverbrauch	15 kWh/1000h
Energieeffizienzklasse Lichtquelle	Dieses Produkt enthält eine Lichtquelle der Energieeffizienzklasse E.

