Art.-Nr. 565354

Einbaustrahler
Uni 2 Mini Tilt, 9 W, 3000 K, Schwarz

DEKOLIGHT

Ra>90 SDCM<3



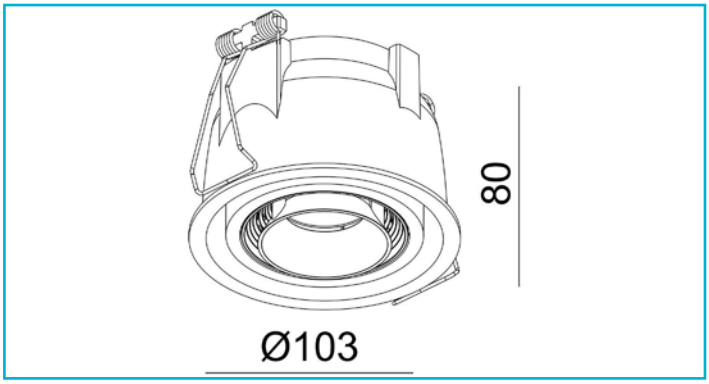

Besonderheiten

- „Glow“ Effekt am Reflektorring
- dreh- und schwenkbar
- individuell mit Netzgerät kombinierbar [exkl.]

Gehäusematerial	Aluminium
Gehäusefarbe	Tiefschwarz RAL 9005 || Schwarz
Material Lichtaustritt	Kunststoff
Montageart	Einbaumontage
Montageort	Innen
Montagefläche	Deckenmontage
Schutzklasse	III / Schutzkleinspannung
Betriebsart	Stromkonstant
Leistungsaufnahme	9 W
Leistungsaufnahme Bereitschaftsmodus	0,5 W
Eingangsspannung	18-19 V/DC
Bemessungsstrom	500 mA
Netzgerät inkl.	Nein
Anschlussleitung Sekundär	Ja
Dimmbar	Ja
Ansteuerung	Dimmbar über optionales Netzgerät
Bewegungsmelder	Nein
Lichtquelle	LED, Lichtquelle nicht wechselbar
Farbtemperatur	3000 K
Farbkonsistenz	3 SDCM
Farbkonsistenz Lichtquelle	3 SDCM
Farbwiedergabe (Ra)	90
Bemessungslichtstrom	960 lm

Lichtausbeute	91 lm/W
Abstrahlwinkel	34 Grad
Lichtverteilung	Symmetrisch
120°/Verteilungscharakteristik	DLS
Schwenkwinkel	75 Grad
Lichtaustrittsflächen	1
Lichtcharakteristik	Direkt
Lichtrichtung	Unten
Höhe	80 mm
Durchmesser	103 mm
Produktmaß Einbautiefe	85 mm
Ausschnittsmaß Durchmesser	95 mm
Artikelgewicht	399 g
Arbeitstemperatur	-10 bis 55 °C
Lagertemperatur	-20 bis 60 °C
Oberflächentemperatur max.	65 °C
IP Schutzart	IP 20
Lebensdauer L70 / B50	20000 h
Schaltzyklen	15000
Energieverbrauch	9 kWh/1000h
EEI	G
Garantie (Jahre)	5

CC IP20 III

Deko-Light Elektronik-Vertriebs GmbH
Auf der Hub 2 | D-76307 Karlsbad
www.deko-light.com
deko@deko-light.com

Art.-Nr. 565354

Einbaustrahler
Uni 2 Mini Tilt, 9 W, 3000 K, Schwarz

