Art.-Nr. 730485

Feuchtraumleuchte
Tri Proof Basic, 18 W, DALI, 4000 K, Hellgrau

DEKOLIGHT

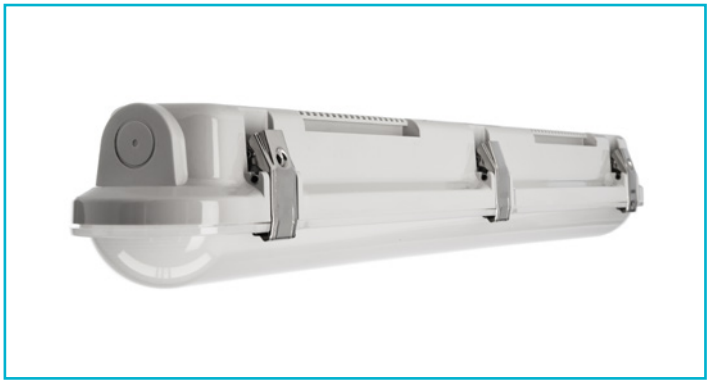

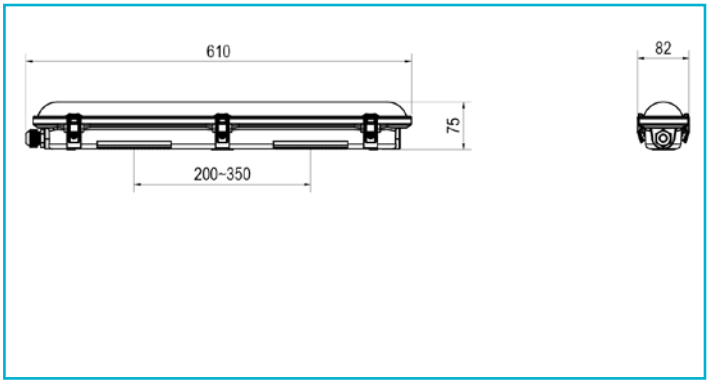

Entdecken Sie unsere TRI PROOF BASIC Feuchtraumwannenleuchte. Die Wannenleuchten sind besonders energieeffizient – das bedeutet geringere Betriebskosten für Ihre Kunden. Mit der robusten Konstruktion und der hohen Lebensdauer sind die Leuchten sehr langlebig.
Die vorinstallierte Durchgangsverdrahtung und die praktischen Kabeleinführungen auf der Rückseite vereinfachen die Installation erheblich. Die Metallklammern sorgen für eine zuverlässige Sicherung. Zusätzlich bieten wir Varianten mit einem Bewegungsmelder, bei dem die Helligkeitsschwelle, der Erfassungsbereich und die Nachlaufzeit einstellbar sind.

Besonderheiten

- hohe Effizienz und Lebensdauer
- Notstromfähig [180-264V/DC EOFI: 15%]
- geeignet für feuergefährdete Betriebsstätten (EN60598-2-24)
- besonders energieeffizient
- hohe Lebensdauer 50.000h L80B50
- Durchgangsverdrahtung 5x 1,5 mm² [DALI] vorinstalliert
- rückseitige Kabeleinführung
- Edelstahlklammern an der Abdeckung mit Schrauben verriegelbar
- robustes Kunststoffgehäuse

Gehäusematerial	Polycarbonat (PC)/Eisen
Gehäusefarbe	Lichtgrau RAL 7035 || Hellgrau
Anwendungsbereich	Überdachte oder teilweise überdachte, befahrbare Außenbereiche, Arbeits- und Lagerbereiche mit erhöhter Staub-, Spritzwasser- und Stoßbelastung, sowie größeren Temperaturschwankungen, Produktions- und Lagerhallen mit hohen Decken und teils hoher benötigter Leuchtkraft, Innenbereiche mit hoher Luftfeuchtigkeit und möglicher Kondensation, Mehrstöckige oder unterirdische Parkflächen mit dauerhafter Feuchte- und Schmutzbelastung, Beleuchtung zur Orientierung und Evakuierung bei Netzausfall oder anderen Notfällen
Durchgangsverdrahtung möglich	Ja
Halogenfrei	Ja
Montageart	Aufbaumontage
Montageort	Außen
Montagefläche	Deckenmontage
UV-Beständigkeit	Ja
Funktionen	D-Kennzeichnung, Korridorfunktion DALI, Notstromfähig
Schutzklasse	I / Schutzerdung
Leistungsaufnahme	18 W

Leistungsaufnahme Bereitschaftsmodus	0,5 W
Eingangsspannung	220-240 V/AC 50 / 60 Hz
Netzgerät inkl.	Ja
Leitungseinführung Anzahl max.	2 STK
Leitungsdicke max.	12 mm
Dimmbar	Ja
Ansteuerung	DALI 2 / DT6, Intelli Push-Dim
Bewegungsmelder	Nein
Spannungsbereich DC	180-264 V/DC
Spannungsbereich Notbeleuchtung	180-264 V/DC
EOFI	15 %
Lichtquelle	LED, Lichtquelle wechselbar TC
Farbtemperatur	4000 K
Farbkonsistenz	6 SDCM
Farbkonsistenz Lichtquelle	6 SDCM
Farbwiedergabe (Ra)	80
Bemessungslichtstrom	2520 lm
Lichtausbeute	140 lm/W
Abstrahlwinkel	120 Grad
Lichtaustrittsflächen	1
Lichtcharakteristik	Direkt
Lichtrichtung	Unten
Länge	610 mm
Breite	82 mm
Höhe	75 mm
Arbeitstemperatur	-20 bis 40 °C
Lagertemperatur	-40 bis 75 °C

Art.-Nr. 730485

Feuchtraumleuchte
Tri Proof Basic, 18 W, DALI, 4000 K, Hellgrau

IP Schutzart	IP 65
IK Schutzklasse	IK08
Einschaltstrom max.	9,6 A / 420 µs
Max. Anzahl je LS B10	19
Max. Anzahl je LS B16	30
Max. Anzahl je LS C10	32
Max. Anzahl je LS C16	50

Lebensdauer L80 / B50	50000 h
Schaltzyklen	25000
Energieverbrauch	18 kWh/1000h
Energieeffizienzklasse Lichtquelle	Dieses Produkt enthält eine Lichtquelle der Energieeffizienzklasse C.
Garantie (Jahre)	5

