**Art.-Nr. 707101**

# 3-Phasen-Spot
# Horus, 10 W, 4000 K, Weiß

DEKOLIGHT



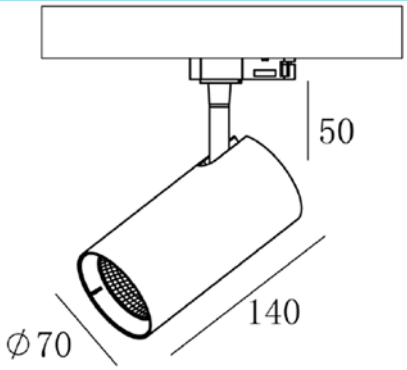


Wer einen schlanken, leistungsstarken und flexibel einsetzbaren 3-Phasen Strahler sucht, wird an der Horus nicht vorbeikommen. Das schlanke Gehäuse und das matte Finish der Oberfläche, kombiniert mit dem leistungsstarken Chip durch alle Wattagen, macht die Horus zu einem wahren Alleskönner auf seinem Gebiet.

**Besonderheiten**

- geringer Blendwert
- dreh- und schwenkbar

| | |
|---|---|
| **Gehäusematerial** | Kunststoff |
| **Gehäusefarbe** | Weiß |
| **Oberflächenstruktur** | Matt |
| **Material Lichtaustritt** | Kunststoff |
| **Farbe Lichtaustritt** | Weiß |
| **Anwendungsbereich** | Verkaufsräume und - Flächen für Waren und Dienstleitungen mit Publikumsverkehr, Arbeitsplätze und Konferenzbereiche, teils mit Bildschirmarbeitsplätzen, Arbeitsplätze und Konferenzbereiche, teils mit Bildschirmarbeitsplätzen |
| **Montageart** | Aufbaumontage |
| **Montageort** | Innen |
| **Montagefläche** | Deckenmontage |
| **Funktionen** | Phasenschalter |
| **Schutzklasse** | I / Schutzerdung |
| **Leistungsaufnahme** | 10 W |
| **Eingangsspannung** | 220-240 V/AC 50 / 60 Hz |
| **Netzgerät inkl.** | Ja |
| **Dimmbar** | Nein |
| **Bewegungsmelder** | Nein |
| **Lichtquelle** | LED, Lichtquelle nicht wechselbar |
| **Lichtfarbe** | Neutralweiß (NW) |
| **Farbtemperatur** | 4000 K |
| **Farbkonsistenz** | 6 SDCM |

| | |
|---|---|
| **Farbkonsistenz Lichtquelle** | 6 SDCM |
| **Farbwiedergabe (Ra)** | 80 |
| **Bemessungslichtstrom** | 1030 lm |
| **Lichtausbeute** | 103 lm/W |
| **Abstrahlwinkel** | 40 Grad |
| **UGR** | 19 |
| **Lichtverteilung** | Symmetrisch |
| **120°/Verteilungscharakteristik** | DLS |
| **Schwenkwinkel** | 350 Grad |
| **Lichtaustrittsflächen** | 1 |
| **Lichtcharakteristik** | Direkt |
| **Lichtrichtung** | Unten |
| **Höhe** | 140 mm |
| **Durchmesser** | 70 mm |
| **Artikelgewicht** | 359 g |
| **Arbeitstemperatur** | -20 bis 40 °C |
| **Lagertemperatur** | -20 bis 40 °C |
| **IP Schutzart** | IP 20 |
| **Max. Anzahl je LS B10** | 110 STK |
| **Max. Anzahl je LS B16** | 175 STK |
| **Max. Anzahl je LS C10** | 110 STK |
| **Max. Anzahl je LS C16** | 175 STK |
| **Lebensdauer L70 / B50** | 54000 h |
| **Schaltzyklen** | 30000 |
| **Energieverbrauch** | 10 kWh/1000h |
| **EEI** | E |
| **Garantie (Jahre)** | 5 |

IP20

Deko-Light Elektronik-Vertriebs GmbH
Auf der Hub 2 | D-76307 Karlsbad
www.deko-light.com
deko@deko-light.com

**Art.-Nr. 707101**

**3-Phasen-Spot**
**Horus, 10 W, 4000 K, Weiß**

