Art.-Nr. 342261

Pendelleuchte
Office Three Pro Up and Down, 77 W, DALI, 4000 K, Weiß

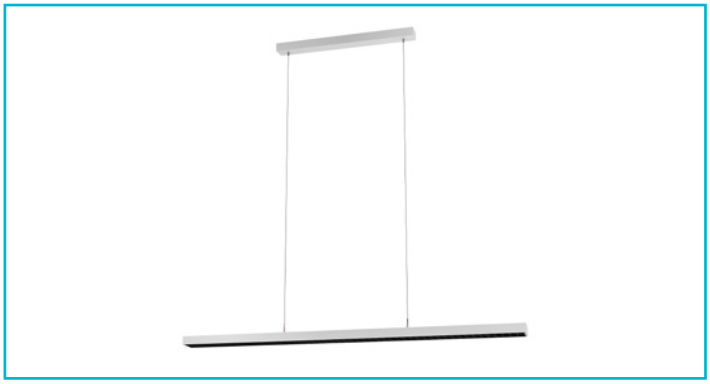

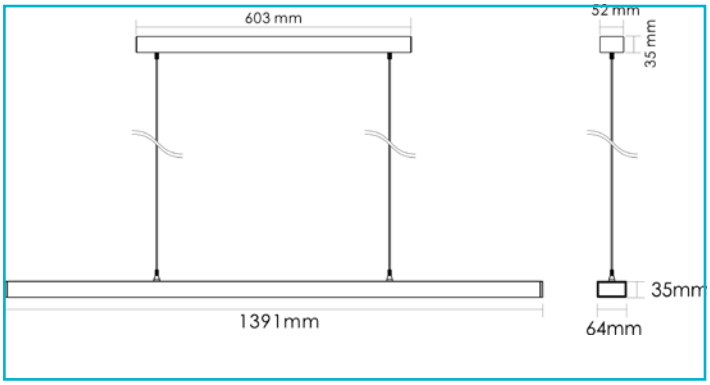

Besonderheiten

- Bildschirmarbeitsplatztauglich (gemäß EN 12464-1 BAP65 [L65 = 3000cd/m²])
- hohe Effizienz und Lebensdauer
- CRI größer 95 für direkten Lichtanteil
- Indirekter Lichtanteil 85%
- D4i Netzgerät für direkte Kopplung mit DALI Sensor

Gehäusematerial	Aluminium
Gehäusefarbe	Verkehrsweiß RAL 9016 || Weiß
Oberflächenstruktur	Matt
Material Lichtaustritt	Polycarbonat - PC
Technische Beschreibung	• Up: 56 W / 115 Grad / 9300 lm / CRI (Ra) 80 • Down: 21 W / 50 Grad / 1600 lm / CRI (Ra) 95
Anwendungsbereich	Repräsentative Zonen mit Publikumsverkehr, Arbeitsplätze und Konferenzbereiche, teils mit Bildschirmarbeitsplätzen, Heim-Arbeitsbereiche mit geringeren Anforderungen, Lehr- und Lernräume mit Anforderungen an Sehkomfort und Energieeffizienz
Bildschirmarbeitsplatztauglich	Ja
Montageart	Aufbaumontage
Montageort	Innen
Montagefläche	Deckenmontage
Funktionen	Korridorfunktion DALI, Notstromfähig
Schutzklasse	I / Schutzerdung
Leistungsaufnahme	77 W
Leistungsaufnahme Bereitschaftsmodus	0,5 W
Eingangsspannung	220-240 V/AC 50 / 60 Hz
Netzgerät inkl.	Ja
Dimmbar	Ja
Dimmbereich min./max.	0,01-100 %
Ansteuerung	DALI 2 / DT6 D4i, Intelli Push-Dim
Bewegungsmelder	Nein

Spannungsbereich DC	176-280 V/DC
Spannungsbereich Notbeleuchtung	200-264 V/DC
Lichtquelle	LED, Lichtquelle wechselbar TC
Farbtemperatur	4000 K
Farbkonsistenz	3 SDCM
Farbkonsistenz Lichtquelle	3 SDCM
Farbwiedergabe (Ra)	95
Bemessungslichtstrom	10900 lm
Lichtausbeute	141,5 lm/W
Abstrahlwinkel	115 Grad
Abstrahlwinkel 2	50 Grad
UGR	6
Lichtaustrittsflächen	2
Lichtcharakteristik	Direkt, Indirekt
Lichtrichtung	Oben, Unten
Länge	1391 mm
Breite	64 mm
Höhe	35 mm
Sockellänge	603 mm
Sockel L x B x H	603 x 52 x 35 mm
Sockelbreite	52 mm
Sockelhöhe	35 mm
Pendellänge max.	2500 mm
Arbeitstemperatur	-20 bis 45 °C
Lagertemperatur	-40 bis 80 °C
Oberflächentemperatur max.	45 °C
IP Schutzart	IP 20
IK Schutzklasse	IK03
Einschaltstrom max.	34,4 A / 160 µs
Max. Anzahl je LS B10	12 STK

Art.-Nr. 342261

Pendelleuchte
Office Three Pro Up and Down, 77 W, DALI, 4000 K, Weiß

Max. Anzahl je LS B16	19 STK
Max. Anzahl je LS C10	16 STK
Max. Anzahl je LS C16	25 STK
Lebensdauer L70 / B50	72000 h
Lebensdauer L80 / B10	50000 h
Lebensdauer L80 / B50	51000 h

Schaltzyklen	100000 STK
Energieverbrauch	77 kWh/1000h
Energieeffizienzklasse Lichtquelle	Dieses Produkt enthält eine Lichtquelle der Energieeffizienzklasse C.
Garantie (Jahre)	5

